19 | 20

ВЕРСИЯ 4.1

СИСТЕМЫ РАЗДВИЖНЫХ И СКЛАДНЫХ ДВЕРЕЙ Hettich

СПРАВОЧНАЯ ИНФОРМАЦИЯ ПО ЦЕНАМ ОТ 19 АВГУСТА 2019 Г.

Hettich

ПАН-ИНВЕСТ
комплектующие для мебели

МИНСК

ОТДЕЛ ОПТОВЫХ ПРОДАЖ

ул. Звездная, 15А, аг. Ждановичи
223028, Республика Беларусь

+375 17 549 03 43 (многоканальный)
+375 44 524 88 88 (многоканальный)
+375 17 549 03 51 (факс)

www.pan-invest.com
zakaz@pan-invest.com

ПО ВОПРОСАМ НОВОГО СОТРУДНИЧЕСТВА С ОПТОВЫМИ КЛИЕНТАМИ В Г. МИНСК

+375 44 524 88 88

СКЛАД

ул. Звездная, 15А/1, аг. Ждановичи
ВРЕМЯ РАБОТЫ
Фурнитура, постформинг:
пн-сб: 9:00 – 18:00 (без обеда)
вс: 9:30 – 17:30 (без обеда)
ДСП:
пн-пт: 9:00 – 18:00 (без обеда)

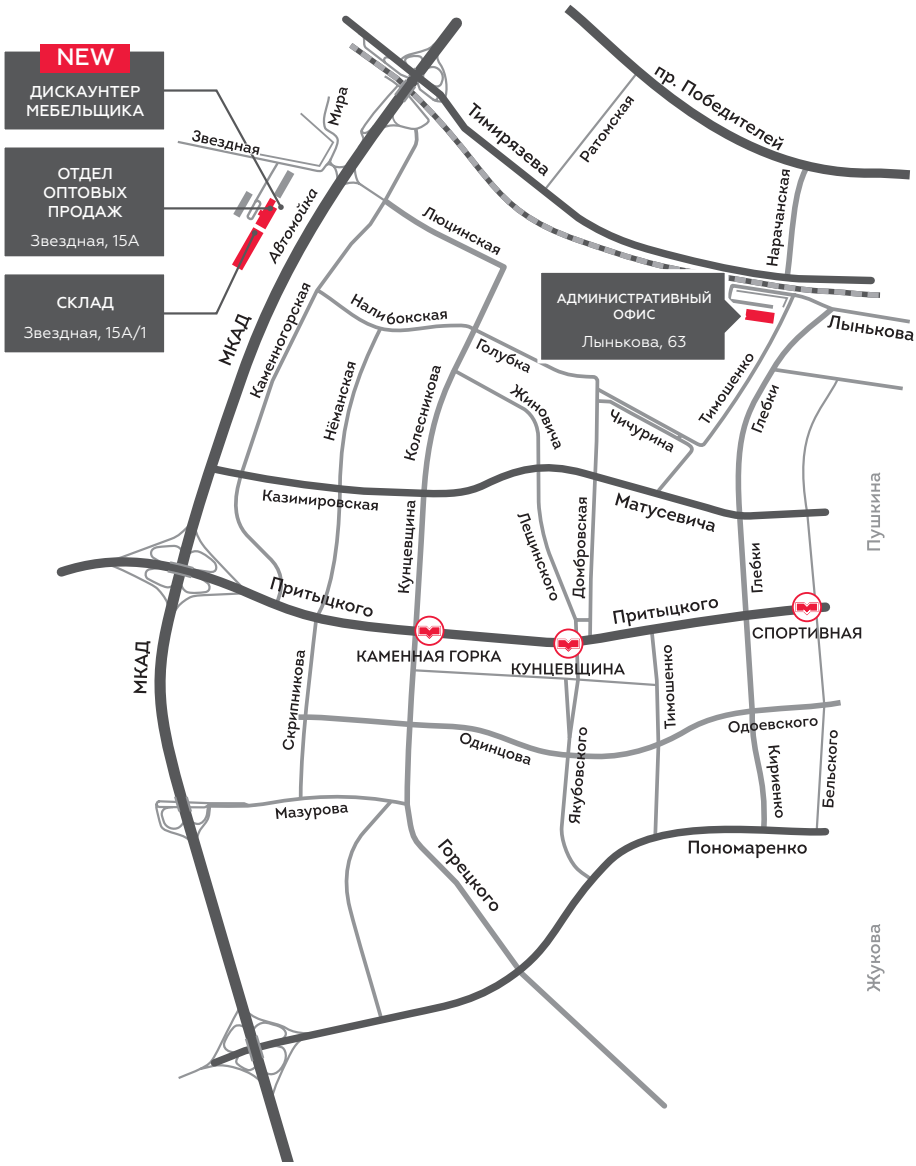

ИНФОРМАЦИЮ О ПРОВОДИМЫХ АКЦИЯХ И НОВИНКАХ ПРОДУКЦИИ

вы можете получить, подписавшись на информационную рассылку.
Для этого отправьте запрос на mail@pan-invest.com

Электронные версии каталогов
доступны на сайте компании www.pan-invest.com

ВАША СКИДКА

Hettich

Продукт (группа)	Коэффициент

Вопросы корпоративных продаж, технических консультаций и качества — отдел премиальной фурнитуры:
тел.: +375 29 344 43 20, e-mail: L.Poltoran@pan-invest.by

СОДЕРЖАНИЕ

РАЗДВИЖНЫЕ СИСТЕМЫ ДВЕРЕЙ «В ОДНОЙ ПЛОСКОСТИ»

Компланарная система раздвижных дверей InLine XL (60 кг)
| от 798,00 EUR | 4

СИСТЕМЫ ДЛЯ СКЛАДНЫХ ДВЕРЕЙ

Система складных дверей WingLine 170 (7,5 кг)
| от 15,50 EUR | 6

Система складных дверей для шкафов WingLine L (25 кг)
| от 34,10 EUR | 7

Вертикальная складная система WingLine L для верхних кухонных шкафов (25 кг)
| от 18,60 EUR | 11

Система складных дверей WingLine 230 (25 кг)
| от 202,60 EUR | 12

СИСТЕМЫ ДЛЯ РАЗДВИЖНЫХ ДВЕРЕЙ С ВЕРХНИМ ХОДОВЫМ ЭЛЕМЕНТОМ

Накладные двери

Система раздвижных дверей с верхним ходовым элементом TopLine XL v2.0 (80 кг)
| от 244,50 EUR | 14

Система раздвижных дверей с верхним ходовым элементом TopLine L v2.0 (50 кг)
| от 131,00 EUR | 16

Система раздвижных дверей с верхним ходовым элементом TopLine 22 (50 кг)
| от 103,20 EUR | 18

Вкладные двери

Система раздвижных дверей с верхним ходовым элементом SysLine S (15 кг)
| от 49,80 EUR | 20

Система раздвижных дверей с верхним ходовым элементом TopLine 27 (25 кг)
| от 20,10 EUR | 22

СИСТЕМЫ ДЛЯ РАЗДВИЖНЫХ ДВЕРЕЙ С НИЖНИМ ХОДОВЫМ ЭЛЕМЕНТОМ

Накладные двери

Однодорожечная система раздвижных дверей SlideLine M (30 кг)
| от 87,00 EUR | 24

Вкладные двери

Двухдорожечная система раздвижных дверей SlideLine M (30 кг)
| от 139,00 EUR | 26

Система раздвижных дверей с нижним ходовым элементом SlideLine 55 Plus (30 кг)
| от 17,20 EUR | 28

Система раздвижных дверей с нижним ходовым элементом SlideLine 55 (30 кг)
| от 9,00 EUR | 30

Система раздвижных дверей с нижним ходовым элементом SlideLine 56 (40 кг)
| от 26,60 EUR | 32

История компании Hettich

Выдающиеся инженерные достижения и яркие решения — всё это основа успеха компании Hettich уже более 130 лет.

Создав в 1888 году простой станок, выполнявший всего одну функцию, Карл Хеттих механизировал свое производство анкерного спуска для часов с кукушкой. В 1928 году Август Хеттих запустил производство рояльных петель, тем самым наметив курс на производство фурнитуры для мебели.

Вдохновленные первыми успехами братья Пауль, Август и Франц Хеттихи в 1930 году основывают новую компанию в городе Херфорд.

Совершенная техника для мебели — цель Hettich

Во всем мире бренд Hettich ассоциируется с качеством, инновациями, надежностью и близостью к заказчикам.

Каждый день более 6000 сотрудников компании вкладывают свои знания в развитие умной техники для мебели. Компания Hettich располагается в немецком городе Кирхленгерн, где рождаются и воплощаются идеи для мебели будущего.

Качество Hettich

Компания Hettich гарантирует высокое качество своей продукции.

Как удается этого достичь? Секрет прост — это высокий профессионализм, отлаженные производственные процессы и любовь к своему делу. Фурнитура Hettich год за годом дарит мебели движение и комфорт, безопасность и удобство в эксплуатации.

Чтобы соответствовать этим требованиям Hettich уделяет большое внимание качеству изделий. Для этого продукция тестируется на прочность, устойчивость к изменениям климатических условий, безопасность и эргономичность.

Обещание, которое дает Hettich своим покупателям: «установи и забудь» гарантирует легкий монтаж, надежность и долгую службу фурнитуры.

Цель Hettich — довольные клиенты и покупатели.

Забота о будущем

Hettich осознает важность экологических программ для мира, в котором мы живем.
Для компании предписания закона — это минимальные требования. Они совершенствуют свою деятельность по охране окружающей среды с большим энтузиазмом и ответственностью. Hettich работает в соответствии с практикой EMAS.

Компания следует экологической стратегии, что способствует большей экономии сырья и минимизации ущерба окружающей среде.

Яркие примеры философии — здание Hettich Forum и производственный комплекс ArciTech.
Объем энергопотребления нового производственного комплекса на 73% ниже нормы, установленной в немецких стандартах энергосбережения.

Здание Hettich Forum было отмечено премией «Green Building Award».

Система раздвижных дверей в одной плоскости **InLine XL**

InLine XL | Премиальный дизайн

Это первая система раздвижных дверей, которая может обходиться без ручек. Двери шкафов, оснащенные новой системой InLine XL, в закрытом состоянии создают уникально ровный фасад мебели премиум-класса.
Достаточно слегка потянуть за край створки и шкаф открывается.
При желании мебельные ручки можно разместить в любой части фасада.
Двери при открывании полностью наезжают друг на друга,
что гарантирует свободный доступ к ящикам и выдвижным элементам шкафа. Дизайн впечатляет:
идеально гладкий фасад, минимальные зазоры. Раздвижная система еще никогда не была столь совершенной.

- Система фурнитуры для раздвижных дверей с верхним ходовым элементом.
- В закрытом состоянии двери расположены в одной плоскости.
- Для деревянных дверей и дверей с алюминиевыми рамами.
- Вес двери до 60 кг.
- Высота двери до 2600 мм.
- Ширина двери 750–2000 мм.
- Толщина двери 16–25 мм.
- Регулировка по высоте и регулировка наложения.
- Демпфер Silent System для открывания и закрывания.
- Соответствует стандарту DIN EN 15706.

Количество и положение дверей

Максимальное использование внутреннего пространства благодаря открыванию дверей без ограничения хода.

Элегантность и эргономика: двери без ручек, расположенные в одной плоскости, удобно открываются за край створки.

Принцип работы

Комплект InLine XL

Вид	Название	Комплектация	Ширина одной двери, мм	Артикул	Цена
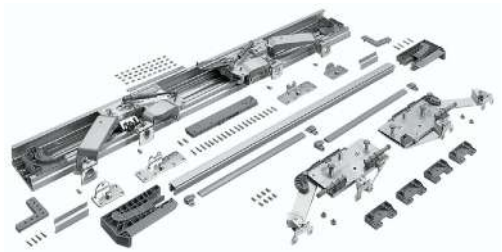	Комплект фурнитуры InLine XL для 2-дверного шкафа	1 ходовой профиль с 2-мя предварительно установленными ходовыми элементами; 1 направляющий профиль; 2 направляющих элемента (левый и правый); 2 активатора для направляющего профиля (левый и правый); 1 демпфер Silent System; 4 верхних монтажных пластины для фасадов; 4 нижних монтажных пластины для фасадов; 2 доборных профиля, алюминий; 2 декоративных профиля, пластик; крепеж.	750–819	9148180	798,00 €
			820–909	9148201	824,00 €
			910–1044	9148202	850,00 €
			1045–1199	9148203	875,00 €
			1200–1299	9148204	901,00 €
			1300–1499	9148205	927,00 €
			1500–1599	9148206	953,00 €
			1600–1799	9116581	978,00 €
			1800–1899	9155574	1004,00 €
			1900–2000	9155575	1030,00 €

Цены с НДС. Расчет производится в белорусских рублях. Валютный эквивалент цен указан справочно и не является публичной офертой.

Опции для InLine XL

Быстрый монтаж профиля в шкафах от пола до потолка.
Простой монтаж: всего несколько действий даже для высоких шкафов.

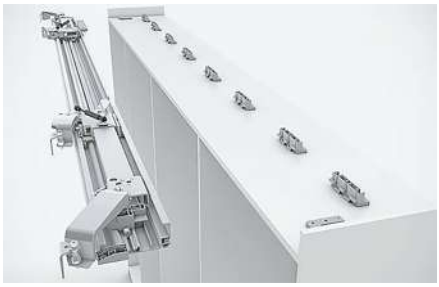

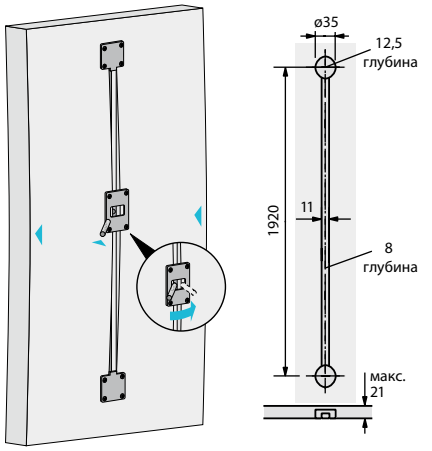

Наименование	Артикул	Цена
Опциональный комплект для быстрого монтажа InLine XL	9148562	31,50 €/компл.

Наименование	Артикул	Цена
Стяжка-выпрямитель	73347	10,50 €/компл.

Используется для предотвращения деформации или для выравнивания деформированных дверей. Для регулировки рекомендуется устанавливать 2 комплекта стяжек-выпрямителей вертикально, рядом с наружной кромкой.
Для больших широких дверей вместо этого, или дополнительно, можно устанавливать 2 комплекта фурнитуры стяжек-выпрямителей горизонтально.

При проектировании корпуса не допускайте провисания верхней крышки, иначе система будет работать некорректно.
См. монтажную схему.

Размеры и вес двери

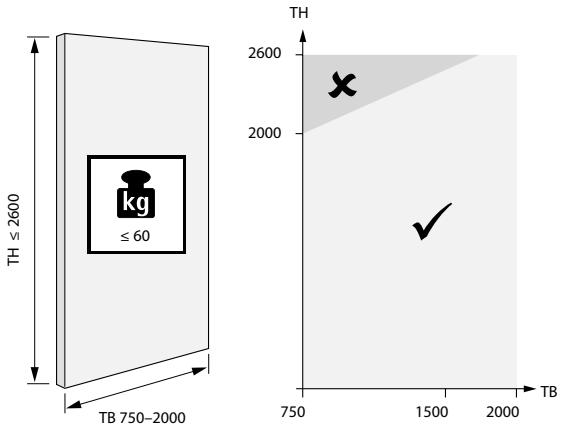

TB	750	950	1150	1500	…	2000
TH ≤	2000	2200	2400	2600	…	2600

Монтажная схема, поперечное сечение

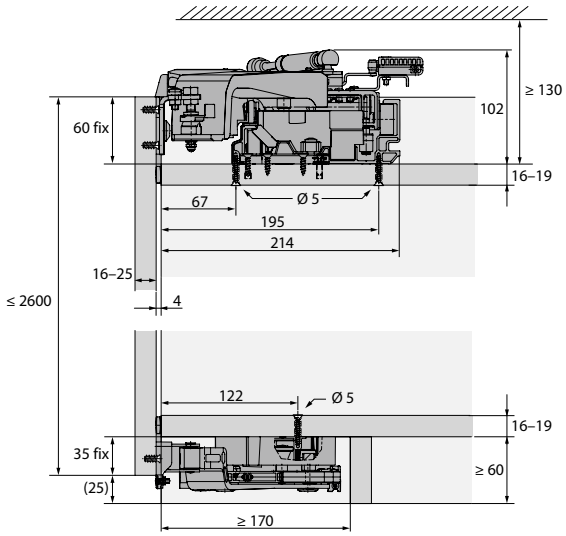

Параметры для установки ручки

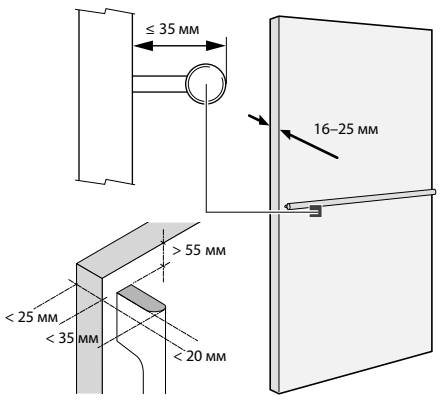

Минимальный зазор между фасадами

D, мм	16	18	19	22	25
F (мин.), мм	7	8	8	9	10

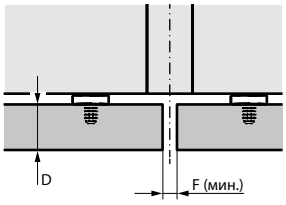

Минимальный зазор между фасадами. Кромка двери под углом

α	45°	60°
F (мин.), мм	3	4

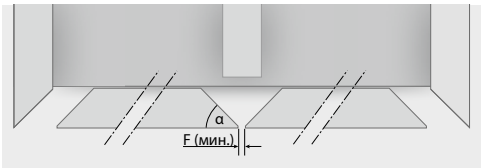

Цены с НДС. Расчет производится в белорусских рублях. Валютный эквивалент цен указан справочно и не является публичной офертой.

Система складных дверей **WingLine 170**

Нижняя направляющая не требуется. Минимальный выступ двери при открывании обеспечивает беспрепятственный доступ к внутреннему наполнению шкафа.

Угол открывания 170° — открытая створка обеспечивает полный доступ к содержимому шкафа и не мешает в открытом состоянии.

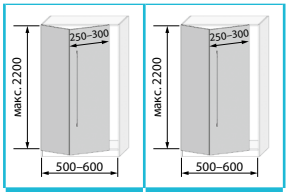

Комплекты WingLine 170

Вид	Название	Артикул	Цена	110°	165°
	WingLine 170, вес створки до 15 кг	1069240	7,50 €	1	1
	Муфта №49 для резьбы M6×11, D-8 мм	40005	0,035 €	1	1
	Петля Intermat 9943 110°, накладная	1029518	1,03 €	4	
	Монтажная планка для петель Intermat D=1,5 мм	1071606			
	Петля Sensys 8657 165° с нулевым вхождением, накладная	9099600	4,08 €		4
	Монтажная планка System 8099 для Sensys/Intermat D=1,5 мм (под саморез)	9071576			
	Составная часть I с штифтом средней петли пластиковой	9229920	0,95 €	4	4
	Составная часть II средней петли пластиковой	9236605			
	Средняя петля для складных дверей 625 (асимметричная)	1022834	0,40 €		
	Петля для складных дверей 180° с регулировкой, под саморез, цинк	1019380	4,90 €		
				15,50 €*	**27,70 €***

* возможно использование петель со встроенными доводчиками.
Количество петель может быть изменено в зависимости от размера фасадов.

WingLine 170 | Рациональный взгляд

Фурнитура для складных дверей WingLine 170 обеспечивает угол открывания створки до 170° и свободный доступ к содержимому шкафа. Направляющая штанга обеспечивает легкое и плавное движение дверных створок. При открывании двери створки складываются и отводятся в сторону от корпуса. Эта система работает бесшумно и ее совсем не слышно.

- Для 1-складной двери с 2 створками.
- Накладная навеска.
- Направляющая штанга крепится к верхней панели шкафа.
- Вес двери зависит от количества и типа используемых петель (рекомендуется использовать створки весом до 7,5 кг каждая).
- Высота двери до 2200 мм.
- Ширина одной створки 250–300 мм.
- Угол открывания до 170°.

Гарантированный срок эксплуатации — 40 000 циклов открывания/закрывания

Монтажная схема

Угол открывания 110°

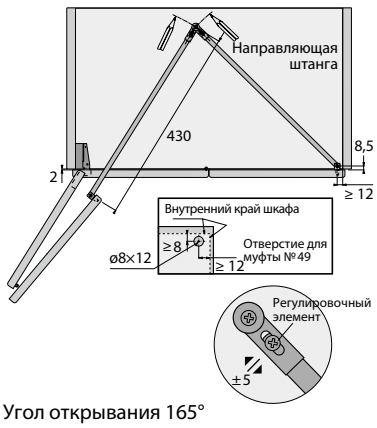

Угол открывания 165°

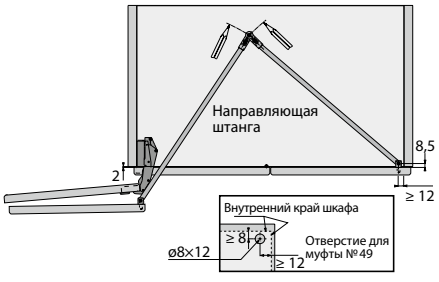

Цены с НДС. Расчет производится в белорусских рублях. Валютный эквивалент цен указан справочно и не является публичной офертой.

WingLine L — надежная система для складных дверей с верхним и нижним ходовым элементом, а так же дополнительным монтажом на боковине при помощи петель Sensys. Революционный механизм Push/Pull to move для перемещения створок одним движением руки обеспечивает доступ ко всему внутри шкафа. Эффект панорамы позволяет получить полный доступ к содержимому шкафа. WingLine L можно применять как в офисе, так и в спальне для шкафов и комодов. Незаменимой система станет и на кухне в верхних и нижних корпусах.

- Мягкое открывание и закрывание.
- Установка без инструментов.
- Минимальная потеря пространства для эффективной организации внутри корпуса.
- Вес одной створки до 25 кг.
- Высота до 2400 мм.
- Ширина одной створки 250–600 мм.

Гарантированный срок эксплуатации — 40 000 циклов открывания/закрывания

WingLine L позволяет получить полный доступ к содержимому шкафа

Благодаря механизму Push to move створки полностью открываются одним нажатием

Незаменим на кухне. При использовании в кухонных корпусах можно обойтись без нижнего направляющего профиля.

Комплекты WingLine L

№	Вид	Название	Артикул	Цена
		ДЛЯ ВЕРХНИХ КУХОННЫХ ЯЩИКОВ		
9	без нижнего профиля для высоты до 720 мм*	WingLine L №9, без нижн. профиля, 2 створки, для фасадов с ручкой, левый (без Push/Pull to move)	WL-L-9	18,60 €
3		WingLine L Push to move №3, без нижн. профиля, 2 створки, для фасадов без ручек (левый/правый)	WL-L-3	52,70 €
6		WingLine L Pull to move Silent №6, без нижн. профиля, 2 створки, для фасадов с ручкой (левый/правый)	WL-L-6	49,70 €
10		WingLine L Pull to move №10, без нижн. профиля, 2 створки, для фасадов с ручкой (левый/правый)	WL-L-10	52,70 €
		ДЛЯ ШКАФОВ		
8	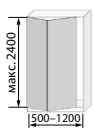	WingLine L №8, с нижн. профилем, 2 створки, для фасадов с ручкой, левый (без Push/Pull to move)	WL-L-8	34,10 €
2		WingLine L Push to move №2, с нижн. профилем, 2 створки, для фасадов без ручек (левый/правый)	WL-L-2	70,60 €
5		WingLine L Pull to move Silent №5, с нижн. профилем, 2 створки, для фасадов с ручкой (левый/правый)	WL-L-5	69,10 €
11		WingLine L Pull to move №11, с нижн. профилем, 2 створки, для фасадов с ручкой (левый/правый)	WL-L-11	70,60 €
7	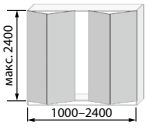	WingLine L №7, с нижн. профилем, 4 створки, для фасадов с ручкой (без Push/Pull to move)	WL-L-7	70,60 €
1		WingLine L Push to move №1, с нижн. профилем, 4 створки, для фасадов без ручек	WL-L-1	143,60 €
4		WingLine L Pull to move Silent №4, с нижн. профилем, 4 створки, для фасадов с ручкой	WL-L-4	140,60 €
12		WingLine L Pull to move №12, с нижн. профилем, 4 створки, для фасадов с ручкой	WL-L-12	143,60 €

* при высоте свыше 720 мм необходимо установка нижнего направляющего профиля и нижнего направляющего элемента. Стоимость увеличится на 8,50 €.

Цены с НДС. Расчет производится в белорусских рублях. Валютный эквивалент цен указан справочно и не является публичной офертой.

Комплектующие WingLine L

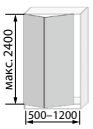

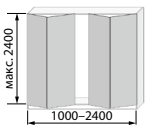

Вид	Наименование			Артикул	Цена	№9	№3	№6	№10	№8	№2	№5	№11	№7	№1	№4	№12
ПРОФИЛИ																	
	Профиль WingLine L верхний, не анодированный		1200 мм	9237991	6,00 €	1	1	1	1	1	1	1	1				
			2400 мм	9237992	14,50 €									1	1	1	1
	Профиль WingLine L нижний, не анодированный		1200 мм	9237987	4,50 €					1	1	1	1				
			2400 мм	9237988	9,00 €									1	1	1	1
	Профиль WingLine L верхний+нижний, анодированный		1200 мм	9239311	18,00 €												
			2400 мм	9239310	34,00 €												
ХОДОВЫЕ ЭЛЕМЕНТЫ																	
	Верхний ходовой элемент WingLine L на 25 кг	без пружины	левый	9237495	9,00 €						1		1		1		1
			правый	9237494	9,00 €										1		1
		с пружиной	левый	9237492	9,00 €					1		1		1		1	
			правый	9237493	9,00 €									1		1	
	Верхний ходовой элемент WingLine L на 12 кг	без пружины	левый	9237479	7,50 €		1		1								
			правый	9237480	7,50 €												
		с пружиной	левый	9237488	7,50 €	1		1									
			правый	9237484	7,50 €												
	Нижний направляющий элемент WingLine L	без пружины	левый	9237433	4,00 €						1		1		1		1
			правый	9237434	4,00 €										1		1
		с пружиной	левый	9237431	4,00 €					1		1		1		1	
			правый	9237432	4,00 €									1		1	
	Заглушка ходового элемента на 25 кг			9227326	0,30 €					1	1	1	1	2	2	2	2
	Отбойник WingLine L для ходового элемента (для верхнего и нижнего ходового элемента)			9236926	0,18 €	1	1	1	1	2	2	2	2	4	4	4	4
СРЕДНИЕ ПЕТЛИ																	
	Составная часть I с штифтом сред. петли пластиковой			9229920	0,95 €	3	3	3	3	5	5	5	5	10	10	10	10
	Составная часть II сред. петли пластиковой			9236605													
	Средняя петля для складных дверей 625 (асимметричная)			1022834	0,40 €												
	Петля для складных дверей 180° с регулировкой, под саморез, цинк			1019380	4,90 €												
	Петля Sensys 8645i Silent System 110° со встроенным доводчиком, накладная			9071205	2,33 €			2				5				10	
	Монтажная планка System 8099 для Sensys/Intermat D=1,5 мм (под саморез)			9071576													
	Петля Intermat 9943 110°, накладная			1029518	1,03 €	2				5				10			
	Монтажная планка для петель Intermat D=1,5 мм			1071606													
	Петля Sensys 8675 110° без пружины, накладная			9073662	1,83 €		2		2		5		5		10		10
	Монтажная планка System 8099 для Sensys/Intermat D=1,5 мм (под саморез)			9071576													
МЕХАНИЗМЫ PUSH / PULL TO MOVE																	
	Механизм Push to move для WL-L (12/25/5 кг; левый/правый)				32,50 €		1				1				2		
	Механизм Pull to move Silent от 35° для WL-L (12/25/5 кг; левый/правый)				28,50 €			1				1				2	
	Механизм Pull to move от 1° для WL-L (12/25/5 кг; левый/правый)				32,50 €				1				1				2
						18,60 €	52,70 €	49,70 €	52,70 €	34,10 €	70,60 €	69,10 €	70,60 €	70,60 €	143,60 €	140,60 €	143,60 €

Цены с НДС. Расчет производится в белорусских рублях. Валютный эквивалент цен указан справочно и не является публичной офертой.

Hettich

Шаблоны для установки

Благодаря шаблонам для установки с монтажом системы справится даже один человек.

Наименование	Артикул	Цена
Шаблон для установки профиля WingLine L	9237758	0,75 €

Рекомендуется использовать 2 шаблона

Наименование	Артикул	Цена
Шаблон для сверления средней составной петли	9237039	0,50 €

Наименование		Артикул	Цена
Адаптер для установки ручки на складную дверь	никель мат.	115366	3,30 €
	хром мат.	115365	

Обзор системы WingLine L

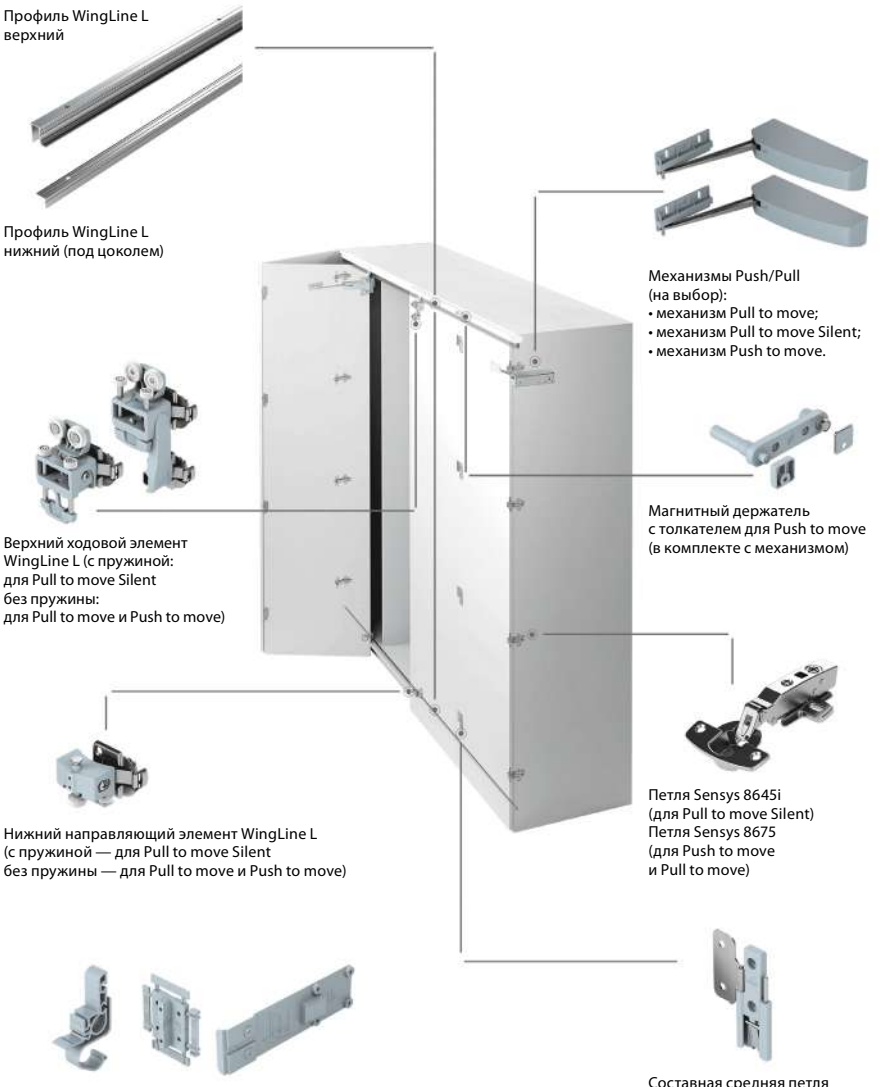

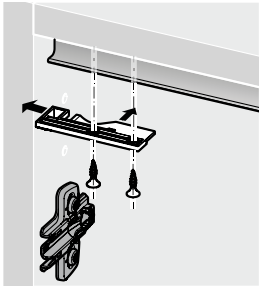

Наименование		Артикул	Цена
Стопор WingLine L в верхний профиль**	левый	9237710	0,40 €
	правый	9237711	

Наименование	Артикул	Цена
Защитный уголок	9236460	0,25 €

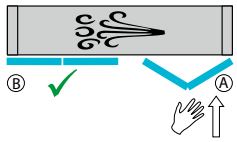

Надежное удержание в закрытом положении складных дверей в мебели без центральной перегородки

Наименование		Артикул	Цена
Механический фиксатор для WingLine L***	серый	9264191	7,00 €
	белый	9264170	
	черный	9264192	

* для установки нижнего профиля под дном. Если нижний профиль установлен на дно, необходим правый нижний направляющий элемент.
** не устанавливается в системах Push to move и Pull to move, если перед верхним профилем установлена фальшпанель для врезки магнитного держателя (толкателя).
*** устанавливается в системах Push to move и Pull to move.

Цены с НДС. Расчет производится в белорусских рублях. Валютный эквивалент цен указан справочно и не является публичной офертой.

Механизмы Push/Pull to move

Механизм Push to move	Механизм Pull to move	Механизм Pull to move Silent
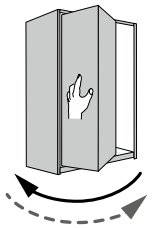	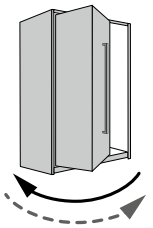	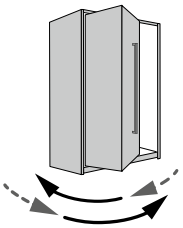
Створки двери полностью открываются от нажатия и возвращаются в прежнее положение вручную. Подходит для фасадов без ручек.	Минимально потяните за ручку и дверь автоматически откроется. Механизм начинает срабатывать при открытии двери всего на 1°. Возвращать дверь в прежнее положение необходимо вручную.	Потяните за ручку и дверь автоматически откроется. Механизм начинает срабатывать при открытии двери на 35°. При закрытии двери вручную, начиная с угла 35°, дверь закроется автоматически мягко и плавно.
5 кг / 12 кг / 25 кг	5 кг / 12 кг / 25 кг	5 кг / 12 кг / 25 кг

Для систем Pull to move Silent и WingLine L без Push/Pull to move

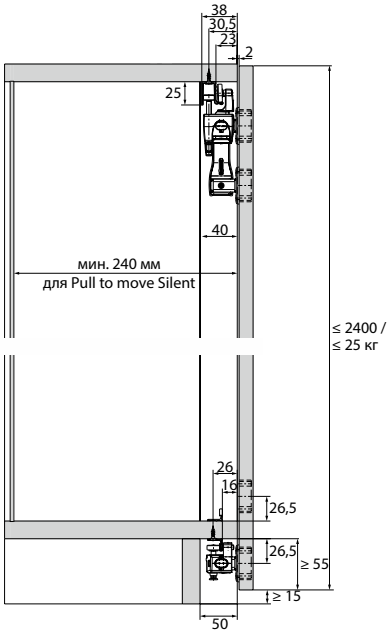

Для систем Pull to move и Push to move

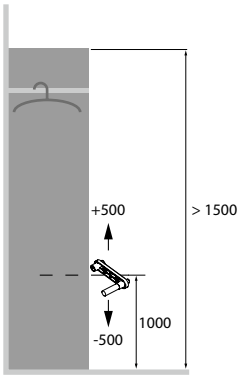

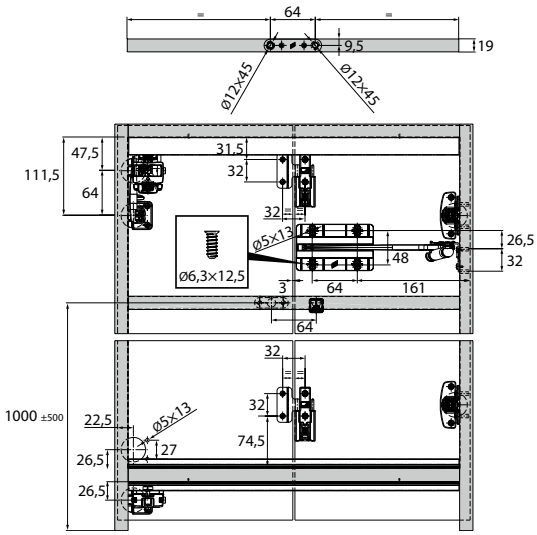

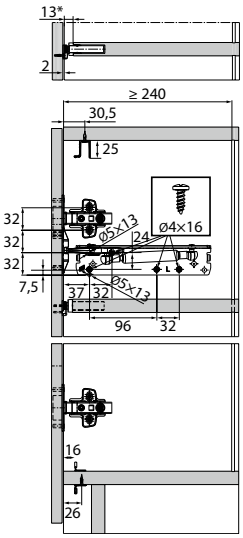

* для механического фиксатора — 3 мм.

Рекомендованное количество петель

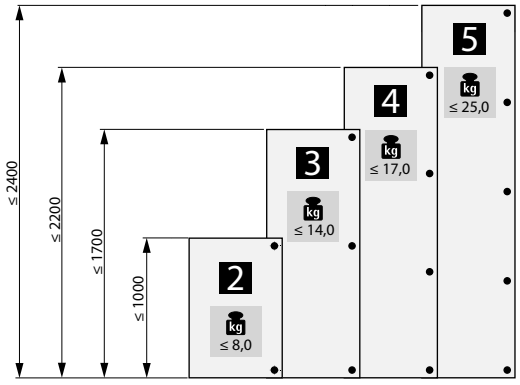

Расчет нагрузки для механизмов Push/Pull to move

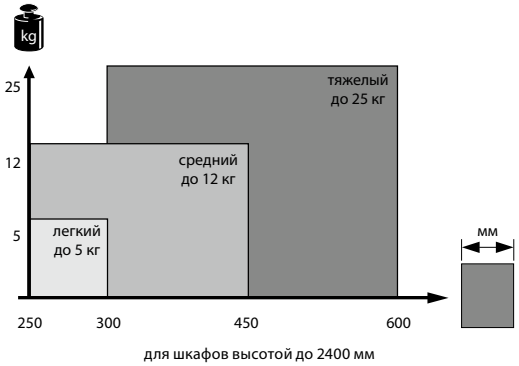

для шкафов высотой до 2400 мм

Цены с НДС. Расчет производится в белорусских рублях. Валютный эквивалент цен указан справочно и не является публичной офертой.

Вертикальная складная система WingLine L для верхних кухонных шкафов.

- Идеально вписывается в «вертикальный» дизайн: хай-тек, минимализм, модерн, классика, скандинавский, крафт, лофт.
- Доступ сразу ко всему содержимому шкафа.
- Легкое открытие одной рукой.
- Механизм открывания от нажатия для фасадов без ручек.
- Доводчик на закрывание/открывание.
- Идеален для высоких ящиков.
- Выглядит технологично и дорого.
- Практичен в использовании.
- Повышенный срок эксплуатации.
- Качество продукции подтверждено сертификатами LGA.

Комплекты WingLine L

№	Вид	Название	Артикул	Цена
9	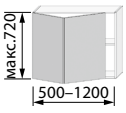 без нижнего профиля для высоты до 720 мм*	WingLine L №9, без нижн. профиля, 2 створки, для фасадов с ручкой, левый (без Push/Pull to move)	WL-L-9	18,60 €**
3		WingLine L Push to move №3, без нижн. профиля, 2 створки, для фасадов без ручек (левый/правый)	WL-L-3	52,70 €
6		WingLine L Pull to move Silent №6, без нижн. профиля, 2 створки, для фасадов с ручкой (левый/правый)	WL-L-6	49,70 €
10		WingLine L Pull to move №10, без нижн. профиля, 2 створки, для фасадов с ручкой (левый/правый)	WL-L-10	52,70 €

* при высоте свыше 720 мм необходимо установка нижнего направляющего профиля и нижнего направляющего элемента. Стоимость увеличится на 8,50 €.
** при использовании петель со встроенным доводчиком Sensys 8645i стоимость комплекта увеличивается на 2,33 €.

Мебельная выставка «EuroCucina 2018» в Милане показала тенденцию перехода от горизонтальных линий с использованием подъемных механизмов складного типа к вертикальным линиям и высоким корпусам с использованием вертикального складного механизма Hettich WingLine L.

Цены с НДС. Расчет производится в белорусских рублях. Валютный эквивалент цен указан справочно и не является публичной офертой.

Система складных дверей **WingLine 230**

WingLine 230 | Для неподъемных задач

WingLine 230 — оптимальное решение для больших дверей: открывает полный доступ к площади более 6 м^2. Система идеально подходит для больших шкафов, например в офисе или кладовой. Легким касанием руки WingLine 230 разделит рабочую зону от жилого пространства. Система справляется с тяжелыми дверями весом 20–25 кг. Надежность: монтаж на боковине с помощью скрытой петли быстрого монтажа Sensys 8645i. Без центральных панелей и нижней направляющей.

- Без нижней направляющей.
- Для 1-складной двери с 2 створками.
- Накладная навеска дверей.
- Для деревянных дверей.
- Используется совместно с петлей Sensys со встроенным демпфером Silent System.
- Вес створки 20–25 кг.
- Высота двери до 3000 мм.
- Ширина створки двери 400–600 мм.
- Толщина двери 16–25 мм.
- Система успешно прошла тест на 40 000 циклов открывания и закрывания.

Монтаж ходового профиля

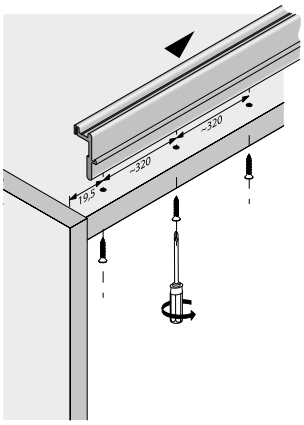

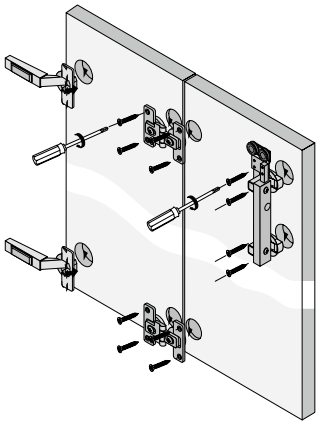

Монтаж комплекта двери

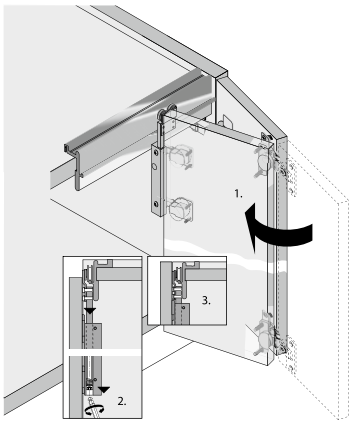

Цены с НДС. Расчет производится в белорусских рублях. Валютный эквивалент цен указан справочно и не является публичной офертой.

Комплекты WingLine 230

№	Вид	Название	Артикул	Цена
1		WingLine 230 №1, L-1200, 2 створки, с доводчиком (левый)	WL-230-1	202,60 €
2		WingLine 230 №2, L-1200, 2 створки, с доводчиком (правый)	WL-230-2	202,60 €
3		WingLine 230 №3, L-2400, 4 створки, с доводчиком	WL-230-3	325,80 €

Комплектующие WingLine 230

Вид	Наименование		Артикул	Цена	№1	№2	№3
					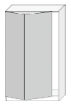	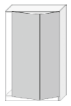	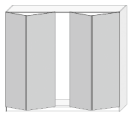
ПРОФИЛИ							
	Профиль WingLine 230 верхний, белый	2400 мм	79013	79,50 €	1	1	1
	Профиль WingLine 230 верхний, черный	2400 мм	79014	79,50 €			
ХОДОВЫЕ ЭЛЕМЕНТЫ И АКСЕССУАРЫ							
	Комплект фурнитуры для 2 створок, левый		10083	111,50 €	1		1
	Комплект фурнитуры для 2 створок, правый		10084	111,50 €		1	1
	Петля Sensys 8645i Silent System110° со встроенным доводчиком, накладная; Монтажная планка System 8099 для Sensys\Intermat D=1,5 мм (под саморез)		9071205 9071576	2,33 €	5	5	10
					202,60 €	**202,60 €**	**325,80 €**

Принцип работы 1-складной двери с 2 створками

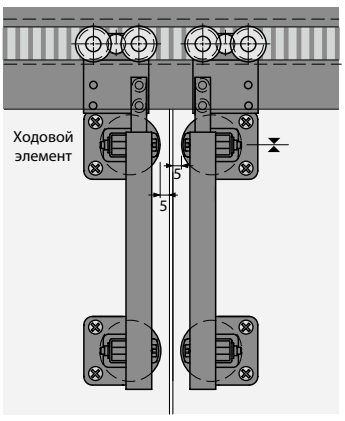

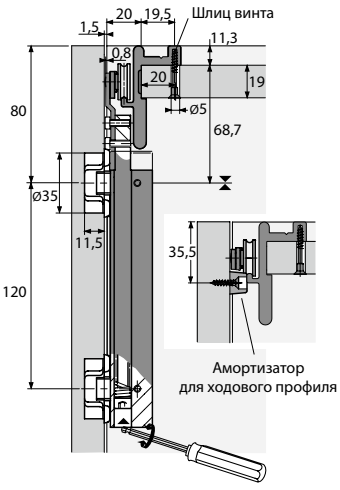

Размеры и вес двери

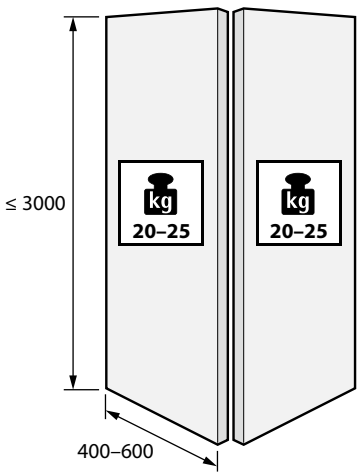

Цены с НДС. Расчет производится в белорусских рублях. Валютный эквивалент цен указан справочно и не является публичной офертой.

Система раздвижных дверей с верхним ходовым элементом **TopLine XL v2.0***

Обновлённая система премиум класса TopLine XL v2.0 Благодаря новым инновационным разработкам Hettich, система доведена до совершенства. В центре внимания только дизайн, ходовые элементы практически незаметны, а демпферы полностью скрыты от глаз. Новое поколение роликов стало ещё тише и плавнее. Демпферы подбираются под вес двери, что гарантирует невероятно плавное закрытие, а открытие дверей не требует усилий. Новая система быстрого монтажа сократила время установки и регулировки в двое.

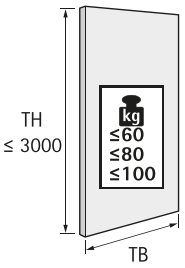

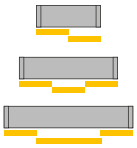

TB 600 - 2000
TB 750 - 1350
TB 650 - 1000

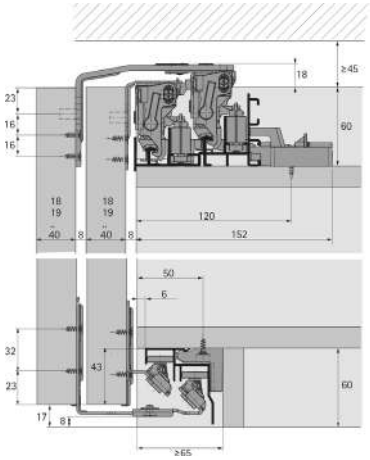

В новой версии TopLine XL при использовании материала двери толщиной 18 мм и комплекте до 60 кг, зазор между дверями 8 мм. Выбрав комплект до 80 кг. вы получаете зазор 12мм.

TopLine XL v2.0 | Безупречное движение

- Двухдорожечная система фурнитуры для раздвижных дверей с верхним ходовым элементом
- Накладная навеска дверей
- Для деревянных дверей
- Вес двери 60/80/100 кг
- Высота двери до 3000 мм
- Ширина двери 600-2000 мм
- Толщина дверей 18 – 40 мм:
- Регулируемая монтажная ширина позволяет легко подобрать комплект фурнитуры под необходимую толщину дверей.
  18 – 30 мм (60 кг)
  22 – 30 мм (80 кг)
  32 – 40 мм (100 кг)
- 3 варианта усилия демпферов Silent System на открывание и закрывание
  15 – 35 кг
  30 – 80 кг
  60 – 100 кг
- Профили быстрого монтажа длинной 2300 и 4000 мм
- Регулировка по высоте ± 3 мм
- Регулировка наложения двери на боковину без инструментов ± 10 мм
- Самоклеящийся декоративный профиль для оклейки верхнего профиля, который доступен в 2 цветах: белый и черный, позволит сделать акцент на индивидуальности.

Практично и удобно.
Средняя дверь открывается вправо и влево

Простая регулировка по высоте.
Регулировку высоты удобнее выполнять с лицевой стороны. При высоте шкафа до потолка регулировка может производиться сбоку

Идеальная регулировка.
Наложение двери на боковину возможна в закрытом положении без использования инструментов

Инновационная защита нижних роликов.
Перед навешиванием двери можно просто опустить ее на пол. Нижние ролики автоматически поднимаются вверх

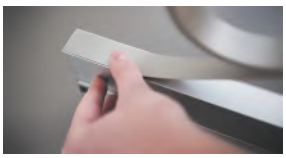

Финальный штрих.
Оклейка верхнего профиля позволит сделать акцент на индивидуальности.

***предыдущая версия выведена из ассортимента.**

Цены с НДС. Расчет производится в белорусских рублях. Валютный эквивалент цен указан справочно и не является публичной офертой.

Комплекты TopLine XL v2.0

№	Вид	Название	Артикул	Цена
1		TopLine XL v2.0 №1, L-2300 мм, 2 створки, с доводчиками на открытие и закрытие**, 18-30 мм*	TL-XL v2.0-1	307,0 €
2		TopLine XL v2.0 №2, L-4000 мм, 2 створки, с доводчиками на открытие и закрытие**, 18-30 мм*	TL-XL v2.0-2	395,0 €
3		TopLine XL v2.0 №3, L-2300 мм, 3 створки, с доводчиками на открытие и закрытие**, 18-30 мм*	TL-XL v2.0-3	416,0 €
4		TopLine XL v2.0 №4, L-4000 мм, 3 створки, с доводчиками на открытие и закрытие**, 18-30 мм*	TL-XL v2.0-4	504,0 €
5		TopLine XL v2.0 №5, L-4000 мм, 4 створки, с доводчиками на открытие и закрытие**, с синхронизацией, 18-30 мм*	TL-XL v2.0-5	633,0 €

* при другой толщине дверей необходимо заменить комплект роликов на соответствующую толщину (см. табл. ниже), стоимость комплекта изменится.

** необходимо определить усилие доводчиков, стоимость комплекта не изменится.

Комплектующие TopLine XL v2.0

Вид	Наименование		Артикул	Цена	№1	№2	№3	№4	№5
ПРОФИЛИ									
	Комплект профилей для быстрого монтажа TopLine XL v2.0 для 2-,3-,4-дверного шкафа	2300 мм	9278672	118,5 €	1		1		
		4000 мм	9278657	206,5 €		1		1	1
	Заглушка пластиковая для передней двери TopLine XL v2.0 (докупается отдельно)	2000 мм	9278801	15,2 €					
	Самоклеящийся декоративный профиль, белый (докупается отдельно)	2500 мм	9209404	12,2 €					
		4000 мм	9209405	19,5 €					
	Самоклеящийся декоративный профиль, чёрный (докупается отдельно)	2500 мм	9209402	12,2 €					
		4000 мм	9209403	19,5 €					
ХОДОВЫЕ ЭЛЕМЕНТЫ									
	Комплект роликов для 2-х дверного шкафа TopLine XL v2.0	Толщина двери, вес	18-30 мм, 60 кг.	9275796	129,0 €	1	1			2
			22-30 мм, 80 кг.	9275794	133,5 €					
			32-40 мм, 100 кг.	9275787	140,5 €					
	Комплект роликов для 3-х дверного шкафа TopLine XL v2.0	Толщина двери, вес	18-30 мм, 60 кг.	9275786	178,0 €			1	1	
			22-30 мм, 80 кг.	9275785	181,5 €					
			32-40 мм, 100 кг.	9275783	190,5 €					
СРЕДНИЕ ПЕТЛИ									
	Комплект доводчиков на откр. и закр. для 2-х дверного шкафа TopLine XL v2.0		15 – 35 кг	9276735	59,5 €					
			30 – 80 кг	9276732	59,5 €	1	1			
			60 – 100 кг	9276737	59,5 €					
	Комплект доводчиков на откр. и закр. для 3-х дверного шкафа TopLine XL v2.0		15 – 35 кг	9276645	119,5 €					
			30 – 80 кг	9276643	119,5 €			1	1	
			60 – 100 кг	9276646	119,5 €					
	Комплект доводчиков на откр. и закр. + синхр. передних дверей для 4-х дверного шкафа TopLine XL v2.0		15 – 35 кг	9278798	169,0€					
			30 – 80 кг	9278799	169,0 €					1
						307,0 €	395,0 €	416,0 €	504,0 €	633,0 €

Цены с НДС. Расчет производится в белорусских рублях. Валютный эквивалент цен указан справочно и не является публичной офертой.

Система раздвижных дверей с верхним ходовым элементом **TopLine L v2.0***

TopLine L v2.0 позволяет создавать раздвижные двери, которые радуют своим плавным движением при открывании и закрывании, а также абсолютно бесшумной

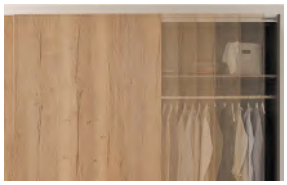

Мягко и тихо:
Максимальный комфорт в использовании благодаря навому поколению демпферов Silent System.

Плавное движение:
Бесшумное и плавное движение роликов.

Молниеносно:
Простая установка демпферов путем защелкивания в верхнем профиле

Легко и плавно:
Очень простая регулировка наложения двери на боковину.

Безошибочный монтаж:
Понятный и безопасный монтаж двери, благодаря расположенным параллельно друг к другу беговым дорожкам.

Экономия времени:
Нижние ролики просто защелкиваются без инструментов.

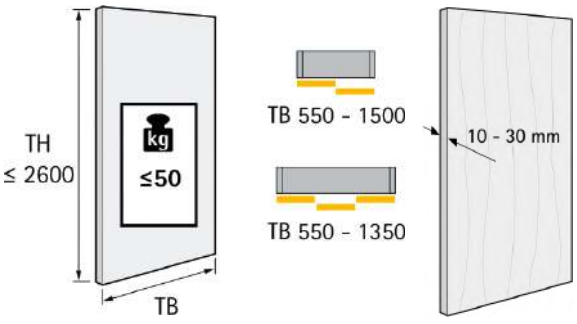

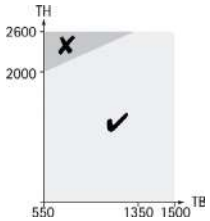

ВОЗМОЖЕН МОНТАЖ СИСТЕМЫ С ОГРАНИЧЕНИЕМ И БЕЗ ОГРАНИЧЕНИЯ ХОДА ПУТЕМ ИЗМЕНЕНИЯ ПРИСАДКИ.

TopLine L v2.0 | Новый класс комфорта

- Двухдорожечная система фурнитуры для раздвижных дверей с верхним ходовым элементом.
- Накладная навеска дверей.
- Для деревянных дверей.
- Вес двери до 50 кг.
- Высота двери до 2600 мм.
- Ширина двери 550-1500 мм.
- Толщина дверей 10 – 30 мм:
- Регулируемая монтажная ширина позволяет легко подобрать комплект фурнитуры под необходимую толщину дверей.
  10 – 16 мм, 18 мм (EB 24, EB 29).
  18 – 30 мм (EB 32, EB 36, EB 42).
- Демпферы Silent System на закрывание, открывание и соударение.
- 2 варианта усилия демпферов Silent System на открывание и закрывание.
  20 кг.
  50 кг.
- Профиля длинной 2300 и 4000 мм.
- Регулировка по высоте ± 2 мм.
- Регулировка наложения дверей на корпус макс. 25 мм.
- Самоклеящийся декоративный профиль для оклейки верхнего профиля, который доступен в 2 цветах: белый и черный, позволит сделать акцент на индивидуальности.

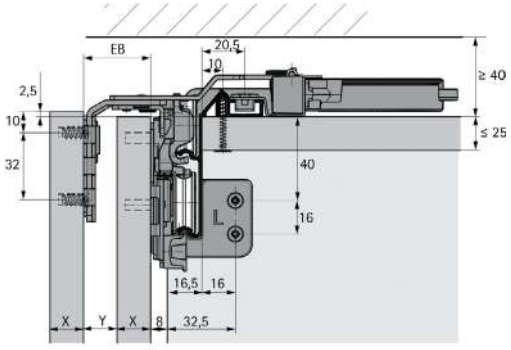

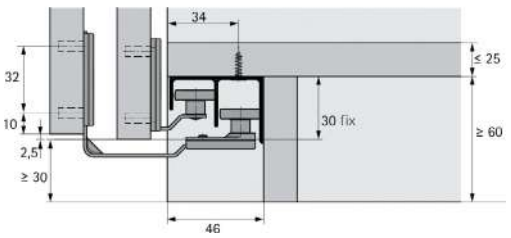

***предыдущая версия выведена из ассортимента.**

Цены с НДС. Расчет производится в белорусских рублях. Валютный эквивалент цен указан справочно и не является публичной офертой.

Комплекты TopLine L v2.0

№	Вид	Наименование	Артикул	Цена
1		TopLine L v2.0 №1, L-2300 мм, 2 створки, с доводчиками на закр.**, 18-30 мм*, правая передняя	TL-L v2.0-1	150,0 €
2		TopLine L v2.0 №2, L-4000 мм, 2 створки, с доводчиками на закр.**, 18-30 мм*, правая передняя	TL-L v2.0-2	187,5 €
3		TopLine L v2.0 №3, L-2300 мм, 2 створки, с доводчиками на закр. и откр.**, 18-30 мм*, правая передняя	TL-L v2.0-3	170,5 €
4		TopLine L v2.0 №4, L-4000 мм, 2 створки, с доводчиками на закр. и откр.**, 18-30 мм*, правая передняя	TL-L v2.0-4	208,0 €
5		TopLine L v2.0 №5, L-2300 мм, 2 створки, с доводчиками на закр.**, 18-30 мм*, левая передняя	TL-L v2.0-5	150,0 €
6		TopLine L v2.0 №6, L-4000 мм, 2 створки, с доводчиками на закр.**,18-30 мм*, левая передняя	TL-L v2.0-6	187,5 €
7		TopLine L v2.0 №7, L-2300 мм, 2 створки, с доводчиками на закр. и откр.**, 18-30 мм*, левая передняя	TL-L v2.0-7	170,5 €
8		TopLine L v2.0 №8, L-4000 мм, 2 створки, с доводчиками на закр. и откр.**, 18-30 мм*, левая передняя	TL-L v2.0-8	208,0 €
9		TopLine L v2.0 №9, L-2300 мм, 3 створки, с доводчиками на закр. и соударение**, 18-30 мм*	TL-L v2.0-9	209,5 €
10		TopLine L v2.0 №10, L-4000 мм, 3 створки, с доводчиками на закр. и соударение**, 18-30 мм*	TL-L v2.0-10	247,0 €
11		TopLine L v2.0 №11, L-2300 мм, 3 створки, с доводчиками на закр., откр.** и соударение, 18-30 мм*	TL-L v2.0-11	250,5 €
12		TopLine L v2.0 №12, L-4000 мм, 3 створки, с доводчиками на закр., откр.** и соударение, 18-30 мм*	TL-L v2.0-12	288,0 €

* при другой толщине дверей необходимо заменить комплект роликов на соответствующую толщину (см. табл. ниже), стоимость комплекта не изменится.

** необходимо определить усилие доводчиков, стоимость комплекта не изменится.

Комплектующие TopLine L v2.0

Вид	Наименование			Артикул	Цена	№1	№2	№3	№4	№5	№6	№7	№8	№9	№10	№11	№12
ПРОФИЛИ																	
	Комплет профилей TopLine L v2.0		2300 мм	9277164	54,5 €	1		1		1		1		1		1	
			4000 мм	9277167	92,0€		1		1		1		1		1		1
	Самоклеящийся декоративный профиль для TopLine L v2.0, белый (докупается отдельно)		2500 мм	9209272	10,5 €												
			4000 мм	9209273	17,0 €												
	Самоклеящийся декоративный профиль для TopLine L v2.0, чёрный (докупается отдельно)		2500 мм	9209269	10,5 €												
			4000 мм	9209271	17,0 €												
ХОДОВЫЕ ЭЛЕМЕНТЫ																	
	Комплект роликов для 2-х дверного шкафа TopLine L v2.0, правая передняя	Толщина задней двери	10-16 мм, 18 мм	9242709	59,0 €												
			18-30 мм	9242712	59,0 €	1	1	1	1								
	Комплект роликов для 2-х дверного шкафа TopLine L v2.0, левая передняя	Толщина задней двери	10-16 мм, 18 мм	9242708	59,0 €												
			18-30 мм	9242711	59,0 €					1	1	1	1				
	Комплект роликов для 3-х дверного шкафа TopLine L v2.0	Толщина задней двери	10-16 мм, 18 мм	9242710	79,5 €												
			18-30 мм	9242713	79,5 €									1	1	1	1
	Комплект крепежа роликов к тонкому фасаду (10-12 мм), TL-L v2.0 (докупается отдельно)			9277153	4,0 €												
СРЕДНИЕ ПЕТЛИ																	
	Комплект доводчиков на закрытие для 2-х дверного шкафа TopLine L v2.0		20 кг	9277096	36,5 €												
			50 кг	9242238	36,5 €	1	1	1	1	1	1	1	1				
	Комплект доводчиков на открытие для 2-х дверного шкафа TopLine L v2.0		20 кг	9277151	20,5 €												
			50 кг	9242227	20,5 €			1	1			1	1				
	Комплект доводчиков на закрытие для 3-х дверного шкафа TopLine L v2.0		20 кг	9277098	67,5 €												
			50 кг	9242240	67,5 €									1	1	1	1
	Комплект доводчиков на открытие для 3-х дверного шкафа TopLine L v2.0		20 кг	9277152	41,0 €												
			50 кг	9242228	41,0 €											1	1
	К-т доводчиков на соударение для задних дверей 3-х дверного шкафа TopLine L v2.0			9254630	8,0 €									1	1	1	1
						150,0 €	187,5 €	170,5 €	208,0 €	150,0 €	187,5 €	170,0 €	208,0 €	209,5 €	247,0 €	250,5 €	288,0 €

Цены с НДС. Расчет производится в белорусских рублях. Валютный эквивалент цен указан справочно и не является публичной офертой.

Система раздвижных дверей с верхним ходовым элементом **TopLine 22**

TopLine 22 | Практичность и качество, проверенное временем

Система TopLine 22 является прородителем всех современных раздвижних систем весом до 50 кг. За долгие годы своего существования TopLine 22 зарекомендовала себя как надежная и практичная система с непревзойденной плавностью хода и бесшумным закрыванием. Система проста в установке, а широкий спектр комплектующих позволяет выделить ее уникальность в вашем мебельном гарнитуре, будь то шкаф в спальне, в гостинной, кухне, детской.

- Двухдорожечная система фурнитуры для раздвижных дверей с верхним ходовым элементом.
- Накладная навеска дверей.
- Вес двери до 50 кг.
- Высота двери до 2500 мм.
- Ширина двери 500–1500 мм.
- Толщина двери 19–26 мм.
- Демпфер Silent System для закрывания, открывания и для защиты дверей от соударения.

Ходовой и направляющий профили

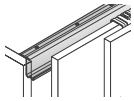

перед верхней панелью

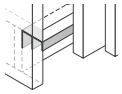

STB 11

Количество и положение дверей

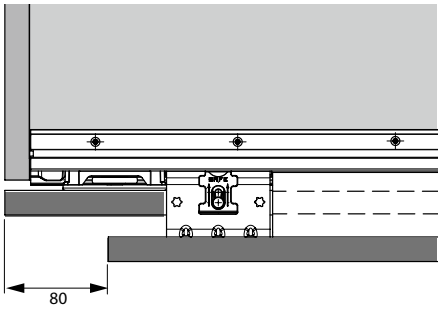

Встроенный ограничитель хода двери позволяет разместить ручку на задней двери и не опасаться столкновения передней двери с ручкой.

Монтажная схема, поперечное сечение

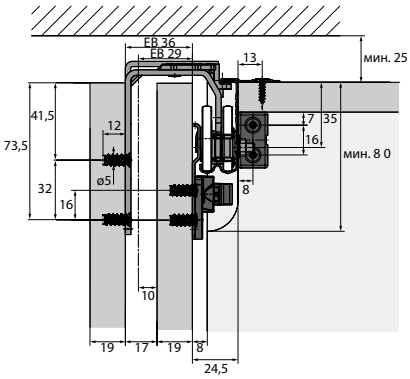

Размеры и вес двери

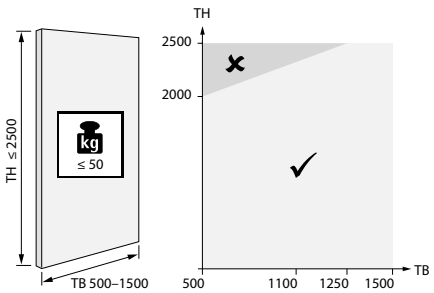

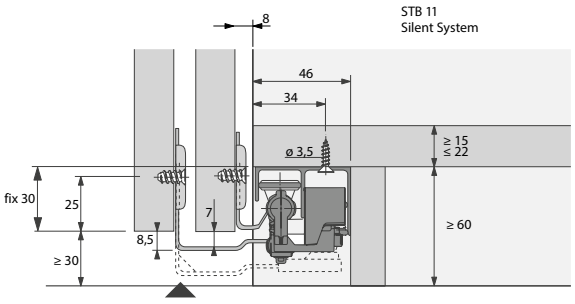

Цены с НДС. Расчет производится в белорусских рублях. Валютный эквивалент цен указан справочно и не является публичной офертой.

Комплекты TopLine 22

№	Вид	Название	Артикул	Цена
1		TopLine 22 №1, L-3000 мм, 2 створки, без доводчиков, до 19 мм, левый	TL-22-1	103,20 €
2		TopLine 22 №2, L-3000 мм, 2 створки, с доводчиками на закр, до 19 мм, левый	TL-22-2	128,40 €
3		TopLine 22 №3, L-3000 мм, 2 створки, с доводчиками на закр. и откр., до 19 мм, левый	TL-22-3	182,90 €
4		TopLine 22 №4, L-3000 мм, 3 створки, без доводчиков, до 19 мм	TL-22-4	115,40 €
5		TopLine 22 №5, L-3000 мм, 3 створки, с доводчиками на закр, до 19 мм	TL-22-5	181,50 €
6		TopLine 22 №6, L-3000 мм, 3 створки, с доводчиками на закр. и откр.*, до 19 мм	TL-22-6	236,00 €

* на переднюю дверь 3-дверного шкафа возможна установка доводчика только на закрывание.

Комплектующие TopLine 22

Вид	Наименование		Артикул	Цена	№1	№2	№3	№4	№5	№6*
ПРОФИЛИ										
	Профиль алюминиевый верхний для TopLine L и TopLine 22 перед верхней панелью	3000 мм	71111	38,00 €	1	1	1	1	1	1
		6000 мм	45118	76,00 €						
	Профиль нижний алюминиевый STB11 для TopLine L и TopLine 22	3000 мм	1012854	30,00 €	1	1	1	1	1	1
		6000 мм	46419	72,50 €						
ХОДОВЫЕ И НАПРАВЛЯЮЩИЕ ЭЛЕМЕНТЫ										
	Ролик верхний для задней двери TopLine 22		9007350	4,20 €	1	1	1	2	2	2
	Ролик верхний для задней двери с активатором Silent System и упором TopLine 22		9160317	5,50 €	1	1	1	2	2	2
	Ролик верхний для передней двери TopLine 22, EB36 (до 26 мм)		9153032	7,90 €						
	Ролик верхний для передней двери TopLine 22, EB29 (до 19 мм)		9153035	7,90 €	2	2	2	2	2	2
	Ролик нижний STB11 для задней двери TopLine 22		18763	1,10 €	2	2	2	4	4	4
	Ролик нижний STB11 для передней двери TopLine 22		1006706	2,90 €	2	2	2	2	2	4
БОКОВЫЕ УПОРЫ И АКСЕССУАРЫ										
	Болт M5×20 для концевого упора TopLine 22		9153060	0,10 €	2			2		
	Гайка с шайбой M5 для концевого упора TopLine 22		3133245	0,15 €	2			2		
	Концевой упор для ходового ролика TopLine 22		9150145	0,30 €	2			2		
	Опора ходового профиля для TopLine L и TopLine 22, пластмасса, серая		9021208	0,30 €	2	2	2	2	2	2
	Средний стопор для передней двери 3-дверного шкафа TopLine 22		1078311	0,30 €				1		
ДОВОДЧИКИ										
	Комплект доводчиков на закр. для 2-дверного шкафа TopLine 22, EB36 (до 26 мм)		9161028	26,25 €						
	Комплект доводчиков на закр. для 2-дверного шкафа TopLine 22, EB29 (до 19 мм)		9161026	26,25 €		1	1			
	Комплект доводчиков на открывание для 2-дверного или задних дверей 3-дверного шкафа TopLine 22		9169618	54,50 €			1			1
	Комплект доводчиков на закр. на задние двери для 3-дверного шкафа TopLine 22		9169635	26,00 €					1	1
	Комплект проходного доводчика на закр. для передней средней дверей 3-дверного шкафа TopLine 22		9211646	41,50 €					1	1
					103,20 €	128,40 €	182,90 €	115,40 €	181,50 €	236,00 €

Цены с НДС. Расчет производится в белорусских рублях. Валютный эквивалент цен указан справочно и не является публичной офертой.

Подвесная система раздвижных дверей **SysLine S**

С системой SysLine S раздвижные двери открываются от легкого касания. Дополнительный уровень комфорта обеспечивает опциональный доводчик Silent System, встроенный в ходовой профиль. Система полностью скрыта от глаз.
Верхний ходовой профиль встраивается в верхнюю панель, что не портит дизайн шкафа и обеспечивает полный доступ к его содержимому. Результат — идеальный дизайн, высокая функциональность и максимальный комфорт.

Система с верхним ходовым элементом особенно удобна в эксплуатации и проста в установке. Демпферы Silent System закрывают дверь плавно и бесшумно.

Нижний направляющий элемент монтируется на нижнюю панель шкафа и полностью скрыт от взора.

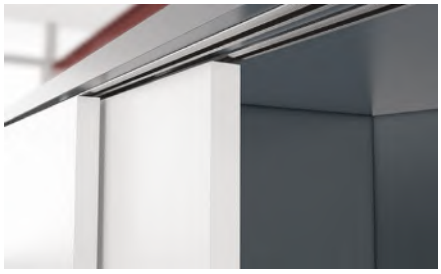

Ходовой профиль и встроенный демпфер Silent System практически невидимы.

Удобная технология монтажа — двери просто защелкиваются на верхние ходовые элементы без использования какого-либо инструмента. Встроенная регулировка по высоте дает возможность точно выровнять фуги на фасаде.

- Подвесная двухдорожечная система для раздвижных дверей с верхним ходовым элементом.
- Вкладная дверь.
- Для деревянных дверей или дверей с алюминиевыми рамами.
- Вес двери до 15 кг.
- Высота двери до 1500 мм.
- Ширина двери до 1000 мм.
- Толщина двери 16–19 мм.
- Регулировка двери по высоте ±1,5 мм.
- Для верхней панели толщиной от 16 мм и более.
- Тестировано в соответствии с нормами EN 15706, уровень 3.

Цены с НДС. Расчет производится в белорусских рублях. Валютный эквивалент цен указан справочно и не является публичной офертой.

Вид	Название	Артикул	Цена
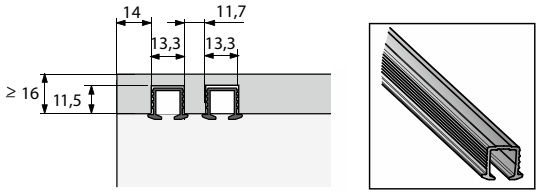	Профиль однодорожечный, на клей SysLine S 2000 мм	9145851	8,30 €
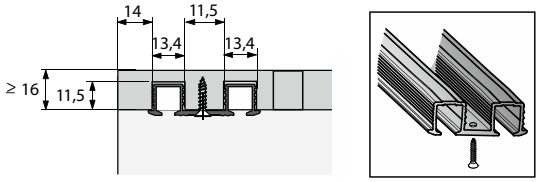	Профиль двухдорожечный, на шуруп SysLine S 2000 мм	9136105	19,50 €

Фрезеровка отверстий для ходовых элементов

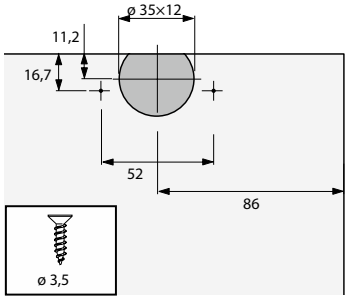

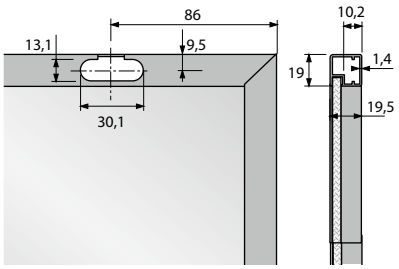

Поперечное сечение

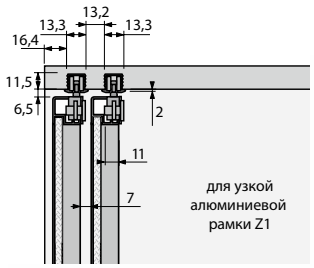

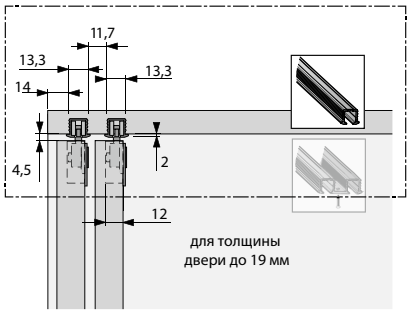

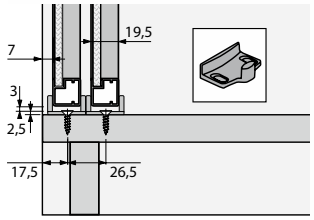

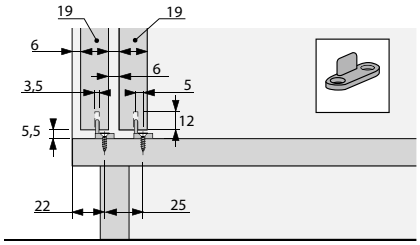

Вид	Название	Комплектация	Артикул	Цена
	Комплект фурнитуры для 2-х дверей подвесной системы SysLine S без доводчика ширина двери от 400 мм	4 адаптера для деревянных дверей; 2 нижних направляющих элемента для дверей с алюминиевой рамой; 4 концевых упора; 4 ходовых элемента со встроенной регулировкой фасада по высоте; 2 нижних направляющих элемента для деревянных дверей; 2 дверных упора / проставки.	9136103	41,50 €
	Комплект фурнитуры для 2-х дверей подвесной системы SysLine S с доводчиком (на закрывание) ширина двери от 410 мм	4 адаптера для деревянных дверей; 2 активатора Silent System; 2 ходовых элемента со встроенной регулировкой по высоте; 2 ходовых элемента со встроенной регулировкой фасада по высоте; 2 нижних направляющих элемента для деревянных дверей; 2 нижних направляющих элемента для дверей с алюминиевой рамой; 4 концевых упора; 2 дверных упора / проставки.	9134311	75,00 €
	Комплект фурнитуры для 2-х дверей подвесной системы SysLine S с доводчиком (на закрывание и открывание) ширина двери от 590 мм	4 адаптера для деревянных дверей; 4 активатора Silent System; 2 ходовых элемента со встроенной регулировкой по высоте; 2 нижних направляющих элемента для деревянных дверей; 2 нижних направляющих элемента для дверей с алюминиевой рамой; 4 концевых упора; 2 дверных упора / проставки.	9208511	90,00 €

Цены с НДС. Расчет производится в белорусских рублях. Валютный эквивалент цен указан справочно и не является публичной офертой.

Подвесная система раздвижных дверей **TopLine 27**

TopLine 27 | Классическое решение для шкафов

Экономичная система для раздвижных дверей вкладной навески весом до 25 кг. Двухдорожечные ходовые профили легко крепятся на верхней панели. Систему TopLine 27 для раздвижных дверей с верхним ходовым элементом можно комбинировать с направляющими системами, предназначенными для различных вариантов конструкций цоколя шкафа, таким образом подстраиваясь под любой дизайн.

- Вкладная навеска дверей.
- Двухдорожечная фурнитура для раздвижных дверей с верхним ходовым элементом.
- Для деревянных дверей.
- Вес двери до 25 кг.
- Высота двери до 2000 мм.
- Ширина двери 500–1100 мм.
- Толщина двери от 16–19 мм.
- Регулировка по высоте ±2 мм.
- Быстрая навеска дверей без инструмента.
- Соответствует стандарту DIN EN 15706, уровень 3.

Монтажная схема, поперечное сечение

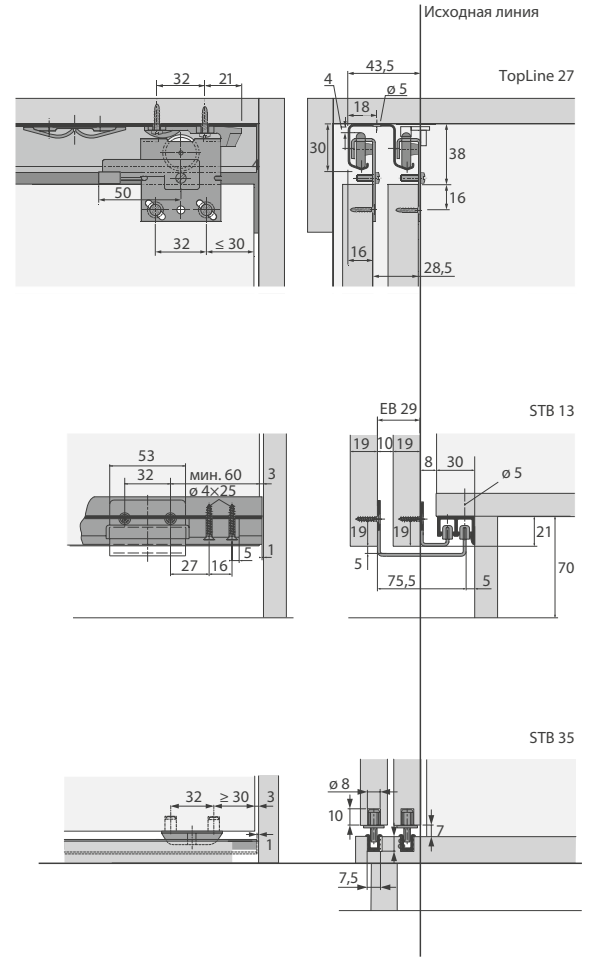

Количество и положение дверей

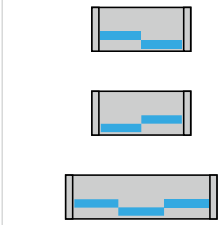

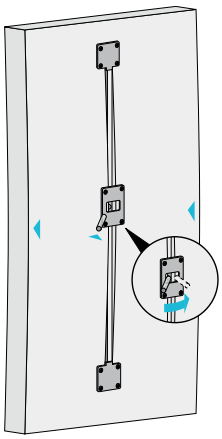

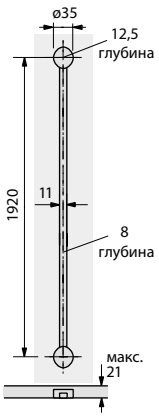

Наименование	Артикул	Цена
Стяжка-выпрямитель	73347	10,50 €/компл.

Используется для предотвращения деформации или для выравнивания деформированных дверей. Для регулировки рекомендуется устанавливать 2 комплекта стяжек-выпрямителей вертикально, рядом с наружной кромкой.
Для больших широких дверей вместо этого, или дополнительно, можно устанавливать 2 комплекта фурнитуры стяжек-выпрямителей горизонтально.

Цены с НДС. Расчет производится в белорусских рублях. Валютный эквивалент цен указан справочно и не является публичной офертой.

Варианты конструкции крепления к нижнему цоколю

STB 13

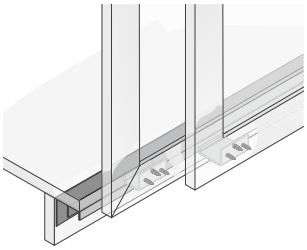

STB 35

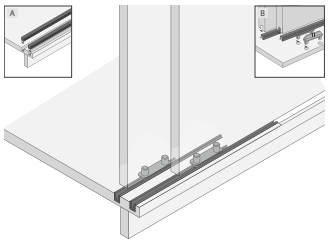

Размеры и вес двери

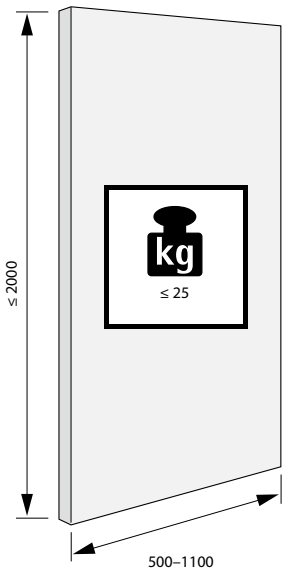

Комплекты TopLine 27

№	Вид	Название	Артикул	Цена
1		TopLine 27 STB13 №1, L-2000 мм, 2 двери, без доводчиков, с ограничением хода, до 19 мм	TL-27-1	25,80 €
2		TopLine 27 STB35 №1, L-2000 мм, 2 двери, без доводчиков, с ограничением хода, до 19 мм	TL-27-2	20,10 €
3		TopLine 27 STB13 №1, L-2000 мм, 3 двери, без доводчиков, с ограничением хода, до 19 мм	TL-27-3	29,70 €
4		TopLine 27 STB35 №1, L-2000 мм, 3 двери, без доводчиков, с ограничением хода, до 19 мм	TL-27-4	22,50 €

Комплектующие TopLine 27

Вид	Наименование		Артикул	Цена	№1	№2	№3	№4
ПРОФИЛИ								
	Профиль верхний стальной 2-дорожечный для TopLine 27	2000 мм	1014039	10,50 €	1	1	1	1
	Профиль нижний пластиковый STB13 для TopLine 27, черный	2000 мм	9062630	7,00 €	1		1	
	Профиль нижний пластиковый STB35 для TopLine 27, белый	3500 мм	46789	2,45 €				
	Профиль нижний пластиковый STB35 для TopLine 27, коричневый	3500 мм	46790	2,45 €		2		2
	Профиль нижний пластиковый STB35 для TopLine 27, сосна	3500 мм	46791	2,45 €				
ХОДОВЫЕ ЭЛЕМЕНТЫ								
	Направляющий нижний элемент STB13 для задней двери TopLine 27		1005691	0,90 €	2		4	
	Направляющий нижний элемент STB13 для передней двери TopLine 27		1005712	1,20 €	2		2	
	Комплект направляющих пластиковых элементов для одной двери STB35 TopLine 27, коричневый (1 к-т = 2 шт.)		25119	0,30 €		2		3
	Ролик верхний регулируемый по высоте для TopLine 27		1005803	0,65 €	4	4	6	6
БОКОВЫЕ УПОРЫ И АКСЕССУАРЫ								
	Концевой упор для ходового ролика TopLine 27, левый		1005528	0,40 €	1	1	1	1
	Концевой упор для ходового ролика TopLine 27, правый		1005537	0,40 €	1	1	1	1
	Позиционер для передней двери 3-дверного шкафа TopLine 27		3107800	0,25 €			1	1
	Междверной упор с амортизатором для TopLine 27 (для ограничения хода)		9021207	0,45 €	1	1	2	2
	Предохранительный винт от демонтажа M4×14 для TopLine 27		1006053	0,05 €	4	4	6	6
					25,80 €	**20,10 €**	**29,70 €**	**22,50 €**

Цены с НДС. Расчет производится в белорусских рублях. Валютный эквивалент цен указан справочно и не является публичной офертой.

Однодорожечная система раздвижных дверей **SlideLine M**

SlideLine M — идеальное решение для угловой кухни. Данное решение сделает угол функциональным и эргономичным.

SlideLine M повышает функциональную и декоративную ценность вашей мебели: мебельных стенок и полок, навесных и кухонных шкафов, мебели в ванной комнате и в офисе.
Система может устанавливаться на шкафы любой конструкции с раздвижными дверями весом до 30 кг. В ассортименте представлены профили для панелей толщиной 18 мм. Профили системы универсальны: один и тот же профиль может быть ходовым для верхней створки и одновременно направляющим для нижней, при этом двери с легкостью передвигаются относительно друга друга. Опциональный демпфер Silent System встроен в ходовой элемент и амортизирует двери при открывании, закрывании и защищает их от соударения.

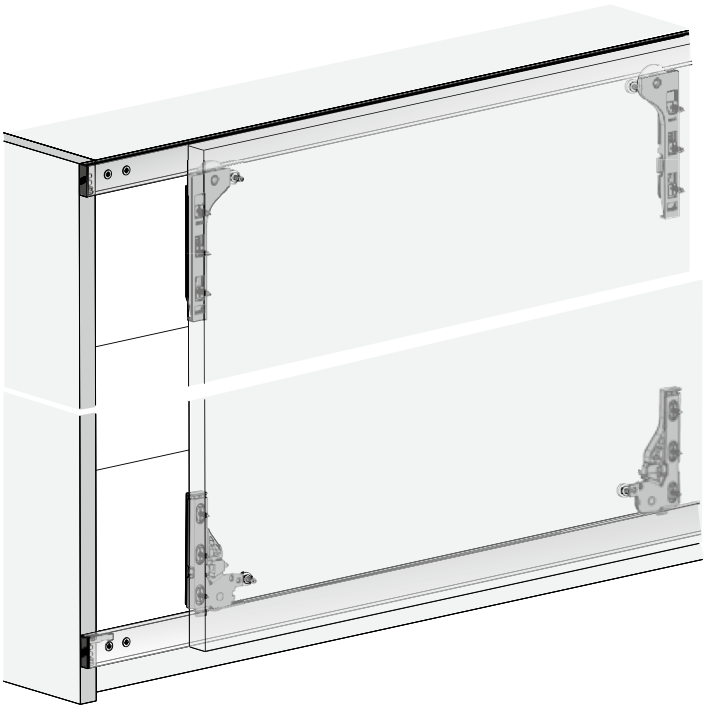

- Однодорожечная система фурнитуры для раздвижных дверей с нижним ходовым элементом.
- Накладная навеска дверей.
- Деревянные, стеклянные или алюминиевые рамные двери.
- Вес двери до 30 кг.
- Высота двери до 2000 мм.
- Ширина двери:
  - без доводчика 300–1800 мм;
  - с доводчиком 450–1800 мм.
- Толщина полок 18 мм.
- Регулировка по высоте ±2 мм.
- Демпфер Silent System для закрывания, открывания и для защиты дверей от соударения.
- Быстрый монтаж передней двери без инструмента.
- Соответствует стандарту EN 15706, уровень 1 или 3.

Цены с НДС. Расчет производится в белорусских рублях. Валютный эквивалент цен указан справочно и не является публичной офертой.

Комплект фурнитуры для SlideLine M

Комплектация: 2 ходовых элемента с демпфером Silent System (только в арт. 9201921 и 9156338); 2 направляющих элемента; 2 активатора; 2 верхних упора; 2 направляющие втулки; 1 демпфер для защиты дверей от соударения; 1 шестигранный ключ 1,5 мм; крепежные винты для деревянных дверей.

Вид	Вес двери	Доводчик	Артикул	Цена
	10 кг	с доводчиком (на закрывание, открывание), защита створок от столкновений	9201921	65,00 €
	30 кг	с доводчиком (на закрывание, открывание), защита створок от столкновений	9156338	65,00 €
	30 кг	без доводчика, защита створок от столкновений	9156339	48,00 €

В комплект входят все необходимые компоненты для 1 раздвижной двери из массива дерева или алюминиевой рамы из профиля шириной 55 мм. Для монтажа ходового и направляющего элементов на алюминиевую раму шириной 55 мм следует использовать подходящие саморезы по металлу. Комплект фурнитуры можно использовать без дополнительных элементов.

Профиль SlideLine M

Вид	Длина	Толщина полки	Артикул	Цена
	2500 мм	18 мм	9209225	29,00 €
	4000 мм	18 мм	9209226	45,50 €

Комплектация: 1 ходовой профиль, алюминий, серебристого цвета, анодированный, с предварительно просверленными отверстиями; 2 монтажные скобы; крепежные винты.

Декоративные комплекты для ходовых профилей заказываются отдельно.

Самоклеющаяся декоративная планка для профиля SlideLine M

Вид	Длина	Ширина профиля	Цвет	Артикул	Цена
	2500 мм	18 мм	белый	9209281	10,00 €
			серебро	9209277	
			черный	9209279	
			шампань	9209284	
	4000 мм	18 мм	белый	9209283	13,00 €
			серебро	9209278	
			черный	9209280	
			шампань	9209285	

Комплектация: 1 декоративный профиль ABS под приклеивание; 2 концевые заглушки; 2 концевые заглушки (запасные).

В комплект входят все необходимые элементы для 1 ходового профиля

Дополнительные элементы

Вид	Название	Комплектация	Артикул	Цена
	Адаптер для приклеивания под стекло для системы SlideLine M с доводчиком	В комплект входят все необходимые дополнительные компоненты для монтажа под приклеивание для одной стеклянной раздвижной двери с демпфером Silent System. Для использования с двухкомпонентным клеем. Клей не входит в комплект. Материал монтажного адаптера: цинковый сплав.	9184566	40,00 €
	Адаптер для прикручивания под стекло 6 мм для системы SlideLine M без доводчика	В комплект входят все необходимые дополнительные компоненты для монтажа под прикручивание для 1 стеклянной раздвижной двери. Подходит для стеклянных дверей толщиной 6 мм (необходимо сверление отверстий в стекле).	9184596	33,00 €
	Адаптер для прикручивания под стекло 6 мм для системы SlideLine M с доводчиком		9184595	43,50 €
	Адаптер для Z1 для системы SlideLine M без доводчика, серебро	В комплект входят все необходимые дополнительные компоненты для монтажа 1 двери с узкой алюминиевой рамой 19 мм (Z-1).	9184629	23,00 €
	Адаптер для Z1 для системы SlideLine M без доводчика, черный		9184706	23,00 €
	Адаптер для Z1 для системы SlideLine M с доводчиком, серебро		9184626	29,00 €
	Адаптер для Z1 для системы SlideLine M с доводчиком, черный		9184703	29,00 €

Цены с НДС. Расчет производится в белорусских рублях. Валютный эквивалент цен указан справочно и не является публичной офертой.

Двухдорожечная система раздвижных дверей **SlideLine M**

Дизайнерское решение: SlideLine M — неотъемлемый элемент современной кухни, которая вносит оригинальность в организацию пространства.

Максимальная безопасность: расположение передвижных элементов и доводчиков исключают риск получения травмы.

SlideLine M | Неограниченные возможности

С системой SlideLine M конструирование мебели становится очень легким и доступным. Система впечатляет своей универсальностью, она с легкостью вписывается в любые дизайнерские решения, для вашего творчества нет никаких ограничений. Двухдорожечная система SlideLine M может устанавливаться в 2- или 3-дверные шкафы с весом одной двери до 30 кг. Опциональный демпфер Silent System встроен в ходовой элемент и амортизирует двери при открывании, закрывании и защищает их от соударения. Систему можно установить на фасады из дерева или широкой алюминиевой рамки.

Количество и положение дверей

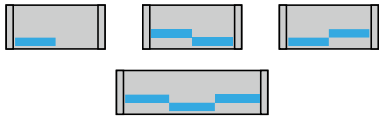

В системе используются комплекты стандартной фурнитуры SlideLine M.

Монтажная схема, поперечное сечение

Двойной профиль

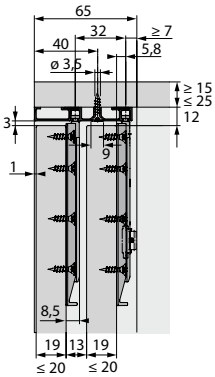

Врезной одинарный профиль

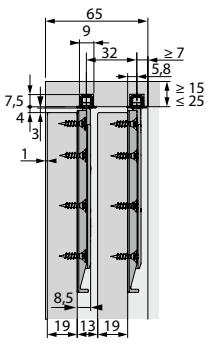

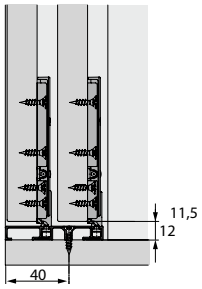

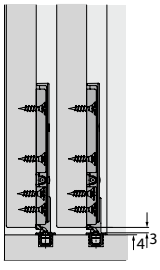

- Двухдорожечная система раздвижных дверей.
- Вкладное положение дверей.
- Для деревянных дверей или дверей с широкой алюминиевой рамой.
- Двухдверное или трехдверное расположение.
- Два вида направляющих профилей: врезной одинарный профиль и двойной профиль под приклеивание или прикручивание.
- Высота двери до 2000 мм.
- Ширина двери:
  - без доводчика 300–1800 мм;
  - с доводчиком 450–1800 мм.
- Регулировка высоты ±2 мм.
- Демпфер Silent System для закрывания, открывания и для защиты от столкновений.
- Дверь быстро монтируется без использования инструментов.
- Соответствует стандарту EN 15706, уровень 3.

Цены с НДС. Расчет производится в белорусских рублях. Валютный эквивалент цен указан справочно и не является публичной офертой.

Комплекты SlideLine M

№	Вид	Название	Артикул	Цена
1		SlideLine M №1, L-2500 мм, 2 створки, без доводчиков, до 30 кг	SL-M2-1	139,00 €
2		SlideLine M №2, L-2500 мм, 2 створки, с доводчиками, до 30 кг	SL-M2-2	173,00 €
3		SlideLine M №3, L-2500 мм, 3 створки, без доводчиков, до 30 кг	SL-M2-3	187,00 €
4		SlideLine M №3, L-2500 мм, 3 створки, с доводчиками, до 30 кг	SL-M2-4	238,00 €

Размеры и вес двери (рекомендуемые)

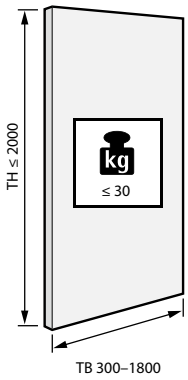

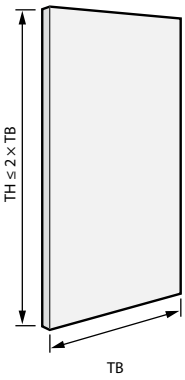

TB	TH ≤
300	600
400	800
500	1000
600	1200
700	1400
800	1600
900	1800
1000	2000
...	...
1800	2000

Комплектующие SlideLine M

Вид	Наименование		Артикул	Цена	№1	№2	№3	№4
ПРОФИЛИ								
	Двухдорожечный профиль SlideLine M	2500 мм	9227186	21,50 €	2	2	2	2
		4000 мм	9236576	34,50 €				
	Врезной профиль SlideLine M	2500 мм	9227188	5,00 €				
		4000 мм	9239329	8,10 €				
ХОДОВЫЕ ЭЛЕМЕНТЫ								
	Комплект фурнитуры для одной двери SlideLine M на 10 кг с доводчиком (на закрывание, открывание), защита створок от столкновений		9201921	65,00 €				
	Комплект фурнитуры для одной двери SlideLine M на 30 кг с доводчиком (на закрывание, открывание), защита створок от столкновений		9156338	65,00 €		2		3
	Комплект фурнитуры для одной двери SlideLine M на 30 кг без доводчика, без защиты от столкновений		9156339	48,00 €	2		3	
АКСЕССУАРЫ								
	Междверной упор для SlideLine 55 Plus, под саморез		9115216	0,60 €				
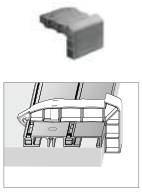	Шаблон для разметки отверстий для прикручивания двухдорожечного профиля SlideLine M		9229154	1,35 €				
					139,00 €	173,00 €	187,00 €	238,00 €

Цены с НДС. Расчет производится в белорусских рублях. Валютный эквивалент цен указан справочно и не является публичной офертой.

Система раздвижных дверей с нижним ходовым элементом **SlideLine 55 Plus**

Новая фурнитура SlideLine 55 Plus объединяет в себе максимальный комфорт, стильный дизайн и экономичность. SlideLine 55 Plus обеспечивает плавное, бесшумное скольжение дверей. Точная регулировка без инструментов.

Широко открывающиеся двери позволяют эффективно использовать внутреннее пространство шкафа для хранения вещей.

Раздвижные двери: для большей свободы движения на рабочем месте.

- Двухдорожечная система с нижним ходовым элементом.
- Вкладная навеска дверей.
- Для деревянных дверей.
- Вес двери до 15 кг с пластиковым профилем.
- Вес двери до 30 кг с алюминиевым профилем.
- Высота двери 700–1500 мм.
- Ширина двери 400–2000 мм.
- Толщина двери 16, 19 мм.
- Регулировка дверей по высоте ±1,5 мм без использования инструмента.
- Тестировано в соответствии с нормами EN 15706, уровень 3.

Лаконичный дизайн с возможностью применения вкладных и накладных фасадов.

SlideLine 55 Plus: мягкие и плавные ходовые характеристики и эффективное использование свободного пространства.

Цены с НДС. Расчет производится в белорусских рублях. Валютный эквивалент цен указан справочно и не является публичной офертой.

Hettich

Комплекты SlideLine 55 Plus

№	Вид	Название	Артикул	Цена
1		Комплект SlideLine 55 Plus №1, L-1500 мм, 2 створки, без доводчиков, без ограничения хода, до 15 кг	SL-55P-1	17,20 €
2		Комплект SlideLine 55 Plus №2, L-2000 мм, 2 створки, без доводчиков, без ограничения хода, до 30 кг	SL-55P-2	44,20 €

Комплектующие SlideLine 55 Plus

Вид	Наименование		Артикул	Цена	№1	№2
	ПРОФИЛИ					
	Профиль пластиковый (PP) для SlideLine 55 и SlideLine 55 Plus, коричневый	3000 мм	1012673	2,00 €	2	
	Профиль алюминиевый (AL) анодированный для SlideLine 55 и SlideLine 55 Plus	4000 мм	1079090	15,50 €		2
	Направляющий верхний элемент SlideLine 55 Plus, под саморез, с 2-мя вкладными дверями, антрацит		9115217	1,00 €	4	4
	Ходовой элемент нижний SlideLine 55 Plus, под саморез, с 2-мя вкладными дверями, антрацит		9115219	1,85 €	4	4
	Междверной упор для SlideLine 55 Plus, под саморез, антрацит		9115216	0,60 €		
	Концевой упор для SlideLine 55 Plus, антрацит		9115218	0,90 €	2	2
					17,20 €	**44,20 €**

Размеры и вес двери

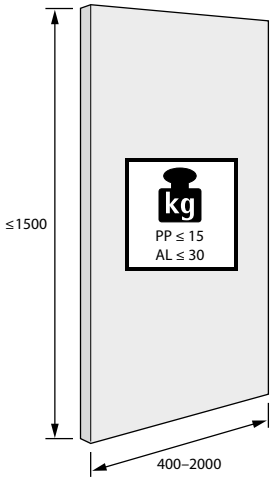

Монтажная схема, поперечное сечение

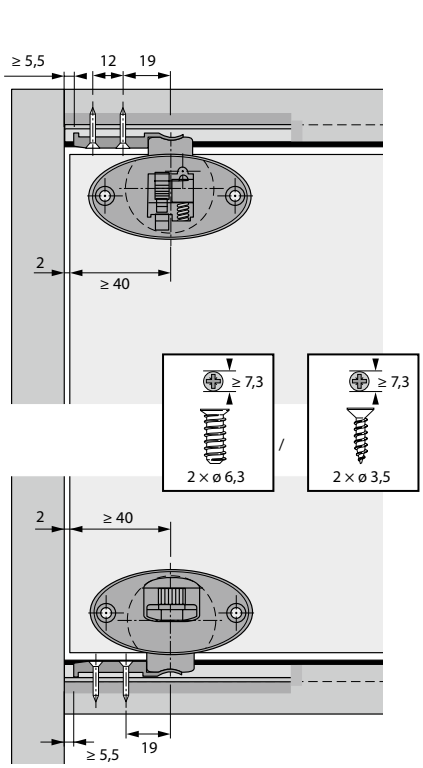

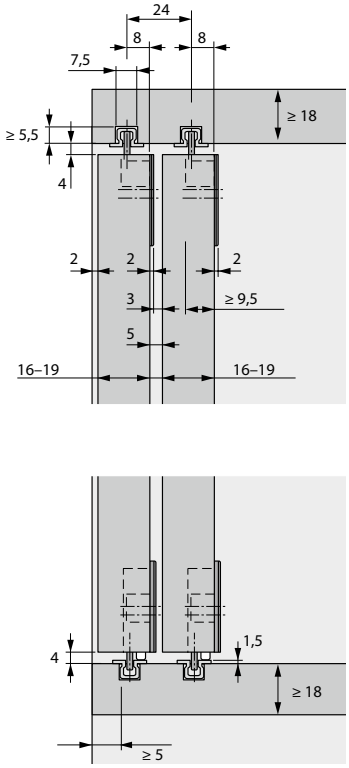

Схема сверления

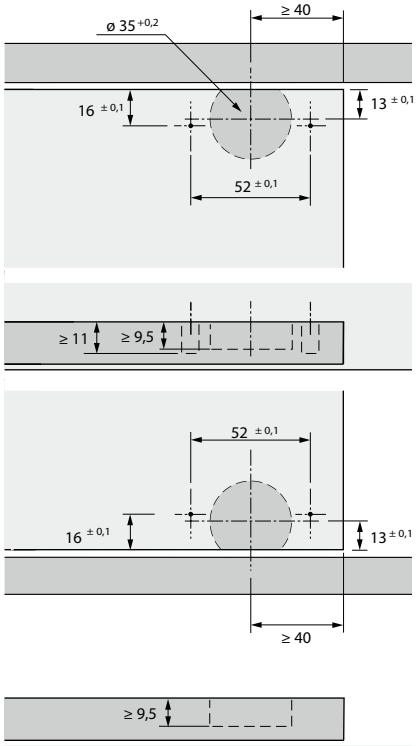

Цены с НДС. Расчет производится в белорусских рублях. Валютный эквивалент цен указан справочно и не является публичной офертой.

Система раздвижных дверей с нижним ходовым элементом **SlideLine 55**

Система фурнитуры для раздвижных дверей SlideLine 55 с нижним ходовым элементом удобна в ежедневной эксплуатации и проста в установке. Дополнительный адаптивный демпфер Silent System значительно улучшает работу системы.

- Двухдорожечная система фурнитуры для раздвижных дверей с нижним ходовым элементом.
- Вкладная навеска дверей.
- Для деревянных дверей.
- Вес двери до 15 кг с пластиковым профилем и до 30 кг с алюминиевым.
- Высота двери до 1500 мм.
- Ширина двери 400–2000 мм.
- Толщина двери 16–19 мм.
- Регулировка по высоте ±1 мм.
- Соответствует стандарту EN15706, уровень 3.

Большим преимуществом является очень простой монтаж:
в верхнем щите и днище фрезеруются два паза, в которые запрессовываются профили, отрезанные по длине.
Для навески дверная створка направляющими ползунками ходовых элементов вставляется в нижний профиль.

Цены с НДС. Расчет производится в белорусских рублях. Валютный эквивалент цен указан справочно и не является публичной офертой.

Комплекты SlideLine 55

№	Вид	Название	Артикул	Цена
1		SlideLine 55 №1, L-1500 мм, 2 створки, с пластиковым профилем, без доводчиков, до 15 кг	SL-55-1	9,00 €
2		SlideLine 55 №2, L-2000 мм, 2 створки, с алюминевым профилем, без доводчиков, до 30 кг	SL-55-2	36,00 €

Комплектующие SlideLine 55

Вид	Наименование		Артикул	Цена	№1	№2
	ПРОФИЛИ					
	Профиль пластиковый (PP) для SlideLine 55 и SlideLine 55 Plus, коричневый	3000 мм	1012673	2,00 €	2	
	Профиль пластиковый (PP) для SlideLine 55 и SlideLine 55 Plus, белый	4000 мм	25120	2,56 €		
	Профиль алюминиевый (AL) анодированный для SlideLine 55 и SlideLine 55 Plus	3000 мм	1069772	10,30 €		
	Профиль алюминиевый (AL) анодированный для SlideLine 55 и SlideLine 55 Plus	4000 мм	1079090	15,50 €		2
	ХОДОВЫЕ ЭЛЕМЕНТЫ					
	Нижний ходовой элемент SlideLine 55, под прикручивание, 30 кг, коричневый		1008560	0,65 €	4	4
	Верхний направляющий элемент SlideLine 55, под прикручивание, коричневый		1006263	0,60 €	4	4
					9,00 €	36,00 €

Возможны различные варианты комплектов системы в зависимости от выбранного типа профиля.

Монтажная схема, поперечное сечение

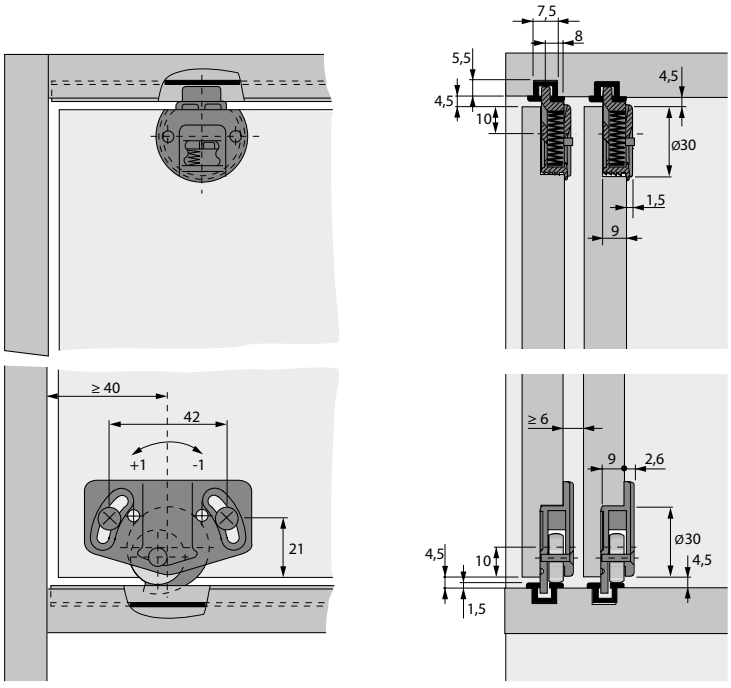

Размеры и вес двери

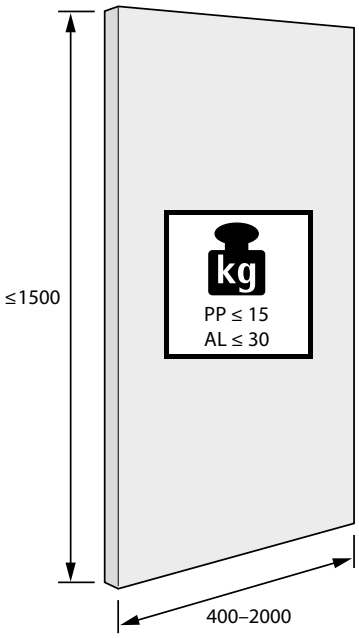

Цены с НДС. Расчет производится в белорусских рублях. Валютный эквивалент цен указан справочно и не является публичной офертой.

Система раздвижных дверей с нижним ходовым элементом **SlideLine 56**

SlideLine 56 | Великан среди малышей

Система фурнитуры для раздвижных дверей с нижним ходовым элементом и большими возможностями рассчитана на двери высотой до 2000 мм и весом до 40 кг.
Выгодное решение не только для комодов, но и для небольших платяных шкафов.
Невероятная простота монтажа: в верхней панели и в днище шкафа фрезеруются по два паза, в которые запрессовываются ходовые и направляющие профили. Готово!

Нарезанные в размер профили запрессовываются в два идентично фрезерованных паза в верхней и нижней панелях.

Простая установка ходовых элементов в отверстие под чашку при помощи шурупов.

- Система фурнитуры для раздвижных дверей с нижним ходовым элементом.
- Вкладная навеска дверей.
- Для деревянных дверей.
- Вес двери до 40 кг.
- Высота двери до 2000 мм.
- Ширина двери 500–1000 мм.
- Опционально: демпфер Silent System.
- Ходовой и направляющий профили из алюминия.
- Соответствует стандарту EN15706, уровень 3.

Удобный монтаж двери на нижний ходовой профиль.

Выдвинуть направляющий элемент вверх, зафиксировать в направляющем профиле.

Цены с НДС. Расчет производится в белорусских рублях. Валютный эквивалент цен указан справочно и не является публичной офертой.

Hettich

Комплекты SlideLine 56

№	Вид	Название	Артикул	Цена
1		Комплект SlideLine 56 №1, L-1500 мм, 2 створки, с алюминиевым профилем, без доводчиков, до 40 кг	SL-56-1	34,20 €
2		Комплект SlideLine 56 №2, L-2000 мм, 3 створки, с алюминиевым профилем, без доводчиков, до 40 кг	SL-56-2	47,30 €
3		Комплект SlideLine 56 №3, L-2000 мм, 2 створки, с алюминиевым профилем, без доводчиков, до 40 кг	SL-56-3	26,60 €
4		Комплект SlideLine 56 №4, L-3000 мм, 3 створки, с алюминиевым профилем, без доводчиков, до 40 кг	SL-56-4	39,30 €

Комплектующие SlideLine 56

Вид	Наименование		Артикул	Цена	№1	№3	№2	№4
ПРОФИЛИ								
	Профиль алюминиевый для SlideLine 56	2000 мм	1015936	7,80 €		2	4	
		3000 мм	1015024	11,60 €	2			2
ХОДОВЫЕ ЭЛЕМЕНТЫ								
	Нижний ходовой элемент SlideLine 56		1008731	2,20 €	4	4	6	6
	Верхний направляющий элемент SlideLine 56		1008732	0,35 €	4	4	6	6
АКСЕССУАРЫ								
	Концевой упор для SlideLine 56		1008824	0,40 €	2	2	2	2
					34,20 €	**26,60 €**	**47,30 €**	**39,30 €**

Монтажная схема, поперечное сечение

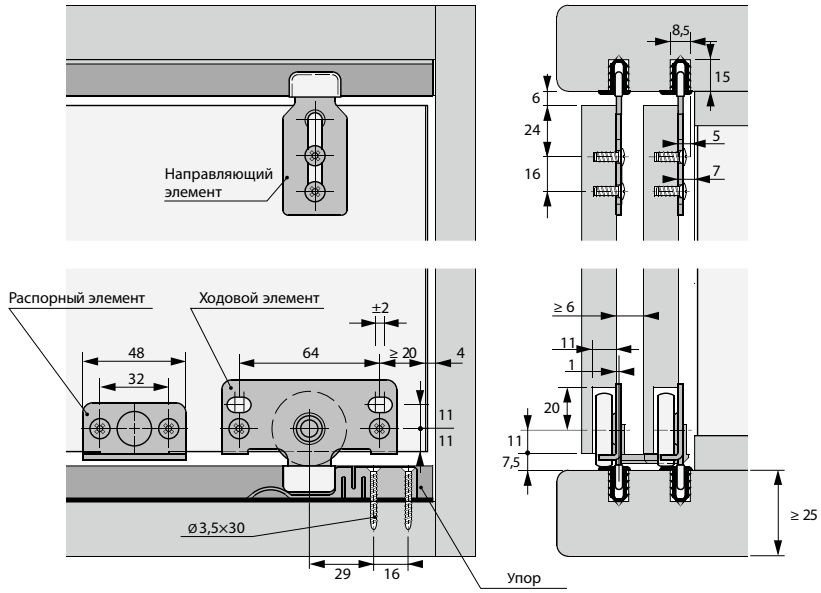

Размеры и вес двери

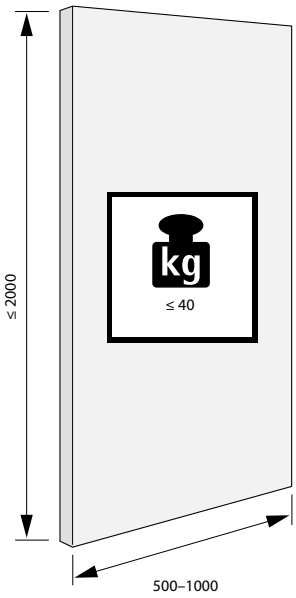

Цены с НДС. Расчет производится в белорусских рублях. Валютный эквивалент цен указан справочно и не является публичной офертой.

Hettich eService

Здесь вы найдете надежные и актуальные онлайн инструменты для эффективного производства мебели. Каталоги продуктов с HettCAD позволяют быстро загружать чертежи, инструкции и сертификаты, инструменты планирования и многое другое. Подробнее на нашем сайте www.hettich.com.

Hettich Plan

Быстрое и точное планирование мебели с фурнитурой Hettich на компьютере или планшете.

Hettich App

Свежие каталоги, журналы, инструкции и видео — всё это вы можете получать еще быстрее и проще, чем раньше. Просто загрузите приложение Hettich из Google Play или App Store, укажите свои данные, и мы предоставим вам всю необходимую информацию.

Электронный каталог

Самый простой способ выбрать подходящую фурнитуру Hettich, воспользоваться дополнительной полезной информацией, а также подобрать фурнитуру при помощи конфигураторов и программы SelectionProfessional.

Посмотреть электронный каталог >

Технический каталог

Сравнение технических характеристик, краткое описание и обзор продуктов, перечень артикулов можно найти в техническом каталоге.

Посмотреть технический каталог >

Образцы для Вашего салона. Специальные условия!

Мы поможем Вам с выбором фурнитуры и комплектующих к Вашему проекту.

Вы получаете возможность наглядно представить продукцию Hettich, а это значит, что теперь в Вашем салоне будет еще больше клиентов!

За подробной информацией обращайтесь к специалисту:

Ольга Козлюк
+375 29 304 22 44
olgak@pan-invest.com

МЫ В СОЦСЕТЯХ!

Подпишитесь и вы всегда будете в курсе:

- всех новостей компании, мероприятий и розыгрышей;
- скидок, распродаж, акций и бонусов;
- новинок товаров;
- современных трендов мебели и дизайна;
- подробных обзоров продукции Hettich & Kessebohmer.

NEW

ЭЛЕКТРОННЫЕ ВЕРСИИ КАТАЛОГОВ

доступны на сайте компании www.pan-invest.com

СКОРО В ПРОДАЖЕ

TopLine XL 2.0

НОВОЕ ПОКОЛЕНИЕ

DESIGN AWARD 2019

ЦЕНТРЫ ПРОФЕССИОНАЛЬНЫХ ПРОДАЖ

папа карло.

МИНСК

МКАД
аг. Ждановичи, ул. Звездная, 15А
+375 17 549 03 35
+375 44 520 66 66

СТИКЛЕВО
БЦ «S.Union», р-н д. Большое Стиклево, 40/1
+375 17 350 88 50
+375 44 521 66 66

ВИТЕБСК

ул. Мира, 1
+375 212 36 12 37
+375 44 519 01 80
+375 33 301 40 56

ГОМЕЛЬ

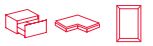

ул. Интернациональная, 5
+375 232 29 59 62
+375 29 605 53 21
+375 29 606 40 85

БРЕСТ

ул. Гоголя, 83
+375 44 778 81 43
+375 29 585 02 63

ГРОДНО

Озерское шоссе, 35
+375 152 68 34 49
+375 44 778 83 95
+375 44 770 81 89

фасады

фурнитура

услуги

плитные материалы

ПО ВОПРОСАМ НОВОГО СОТРУДНИЧЕСТВА С ПРОФЕССИОНАЛЬНЫМИ КЛИЕНТАМИ В Г. МИНСК

РУКОВОДИТЕЛЬ СЕТИ ПАПА КАРЛО

+375 29 345 00 33

ЗАМЕСТИТЕЛЬ РУКОВОДИТЕЛЯ СЕТИ ПАПА КАРЛО

+375 29 103 33 66

Новый интернет-магазин www.papakarlo.by

ОПТОВЫЕ ПРОДАЖИ В РЕГИОНАХ РБ

ПАН-ИНВЕСТ
комплектующие для мебели

ВОЛКОВЫСК, ГРОДНО, ЛИДА, НОВОГРУДОК, СЛОНИМ, ЩУЧИН

+375 29 166 88 84
Отдел оптовых продаж в г. Гродно
Озерское ш., 35
+375 44 778 83 95

ВИТЕБСК

+375 29 646 37 99
Отдел оптовых продаж
ул. Мира, 1
+375 29 195 01 75
+375 29 639 62 94

БОБРУЙСК, МОГИЛЕВ

+375 29 388 04 67

БОРИСОВ, ЖОДИНО

+375 29 633 79 80

БРЕСТ, БАРАНОВИЧИ, ИВАЦЕВИЧИ, ПИНСК

+375 29 307 22 40
Отдел оптовых продаж в г. Брест
ул. Гоголя, 83
+375 44 778 81 43
+375 44 770 22 15

ГОМЕЛЬ

+375 29 633 87 90
Отдел оптовых продаж
ул. Интернациональная, 5
+375 29 606 28 05
+375 29 199 22 93

ВИЛЕЙКА, КОПЫЛЬ, МОЛОДЕЧНО, СЛУЦК, СМОРГОНЬ, СОЛИГОРСК,

+375 29 611 68 44

ПО ВОПРОСАМ НОВОГО СОТРУДНИЧЕСТВА С ОПТОВЫМИ КЛИЕНТАМИ В РЕГИОНАХ

+375 29 307 00 22
+375 33 392 58 47

ПАН·ІНВЕСТ
www.pan-invest.com